Системные решения alusit для конструкций из профилей NewTec SY68 и аналогов

DW4068

Каталог технических решений

2017

www.alusit.ru

Компланарные створки

46831

Ix=	26.583	см^4	Iy=	8.461	см^4
cF=	0.7				
ix=	2.352	см	iy=	1.327	см

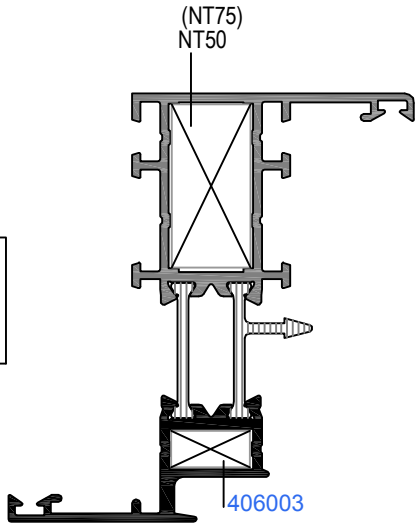

46832

Ix=	38.833	см^4	Iy=	29.022	см^4
cF=	0.7				
ix=	2.383	см	iy=	2.060	см

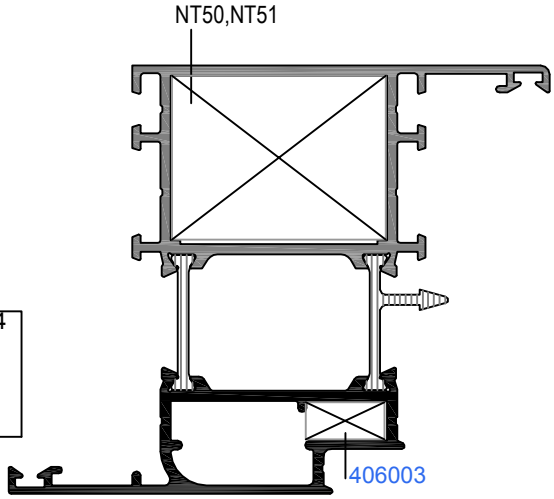

1. Угловые соединители NT50, NT51 - по каталогам NewTec SY68, или AGS68
2. Сборка створок согласно Раздела 3-7 Каталога ALUSIT fc50+

Импосты усиленные узкие

46811

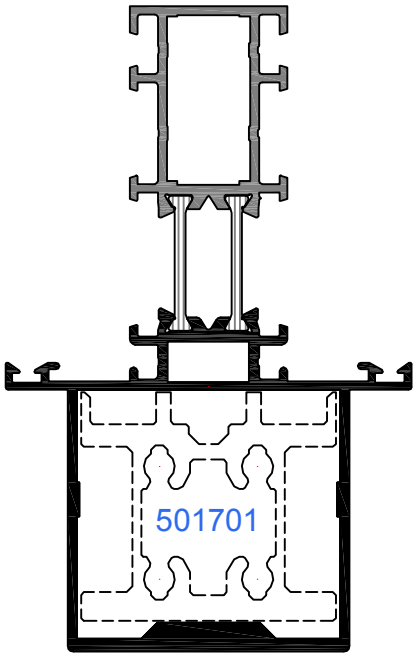

Ix=	87.299	см^4	Iy=	20.568	см^4
cF=	0.7				
ix=	3.267	см	iy=	1.586	см

Моменты инерции совместно с арт.501701

Σ Ix=99.769 см^4 (+501701) Σ Iy= 30.458 см^4 (+501701)

46812

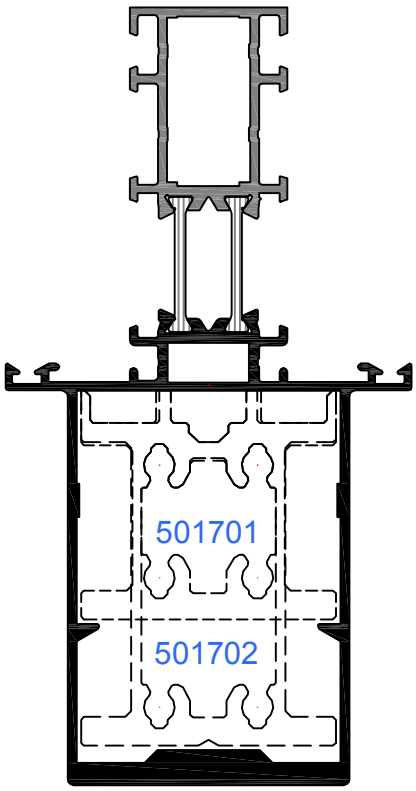

Ix=	163.565	см^4	Iy=	27.044	см^4
cF=	0.7				
ix=	4.104	см	iy=	1.669	см

Моменты инерции совместно с арт.501701

Σ Ix=176.035 см^4 (+501701) Σ Iy= 36.934 см^4 (+501701)

Моменты инерции совместно с арт.501702

Σ Ix=199.945 см^4 (+501702) Σ Iy= 38.224 см^4 (+501702)

Т-соединительный кронштейн съемного импоста

406003

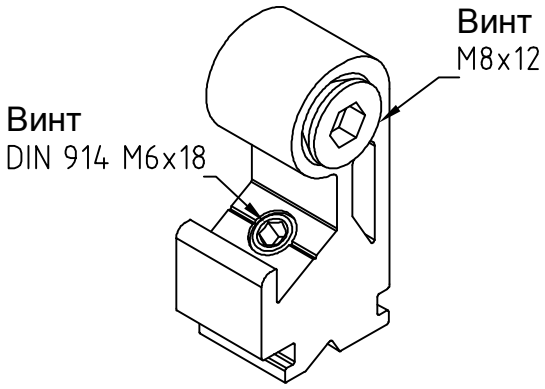

Угловой соединитель компланарной створки

506903

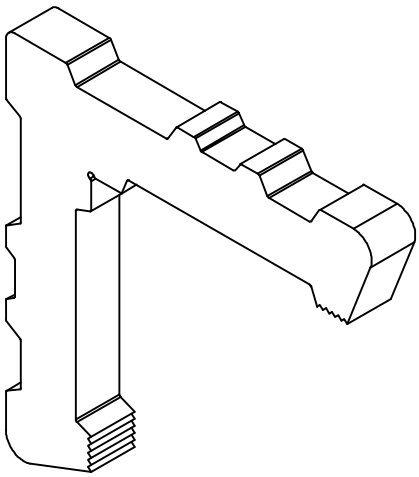

Применение в конструкциях NEWTEC SY68 и AGS68 компланарной створки ALUSIT арт.46831

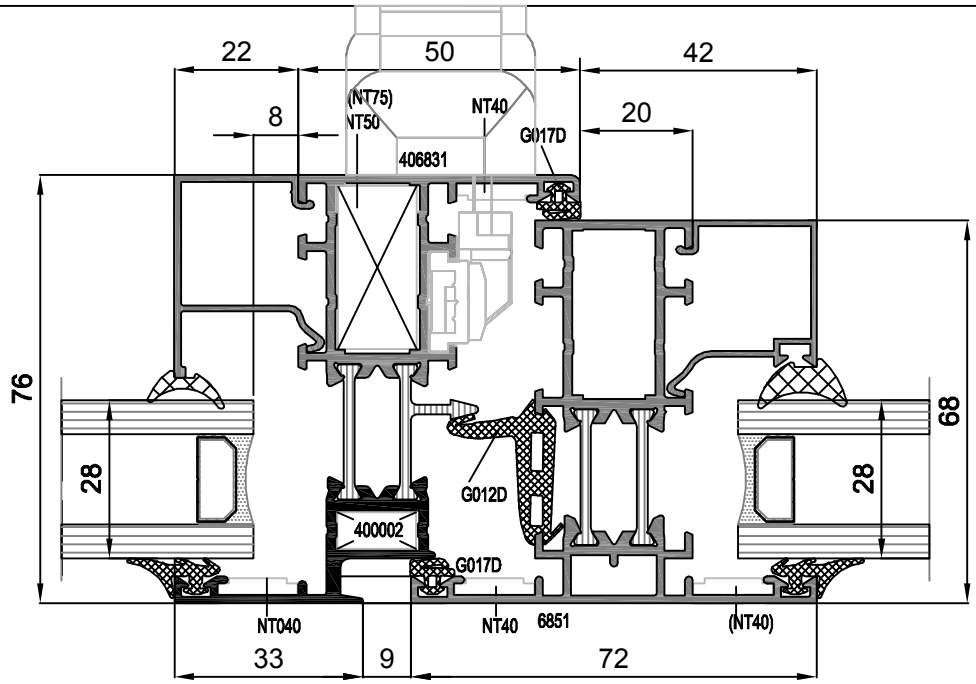

Дополнительный контур уплотнения

Для сравнения:

Применение в конструкциях NEWTEC SY68 и AGS68 некомпланарной створки арт.7600

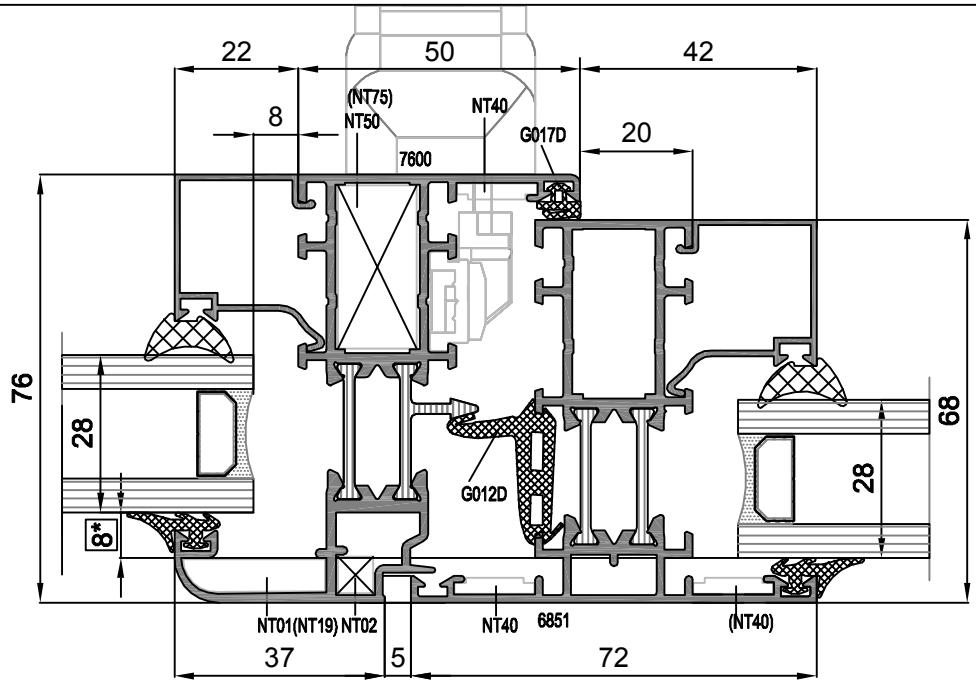

*Некомпланарность стекла 8 мм
(размер в рамке)

профили alusit w4068
профили AGS68/SY68

Применение в конструкциях NEWTEC SY68 и AGS68 компланарной створки ALUSIT арт.46832

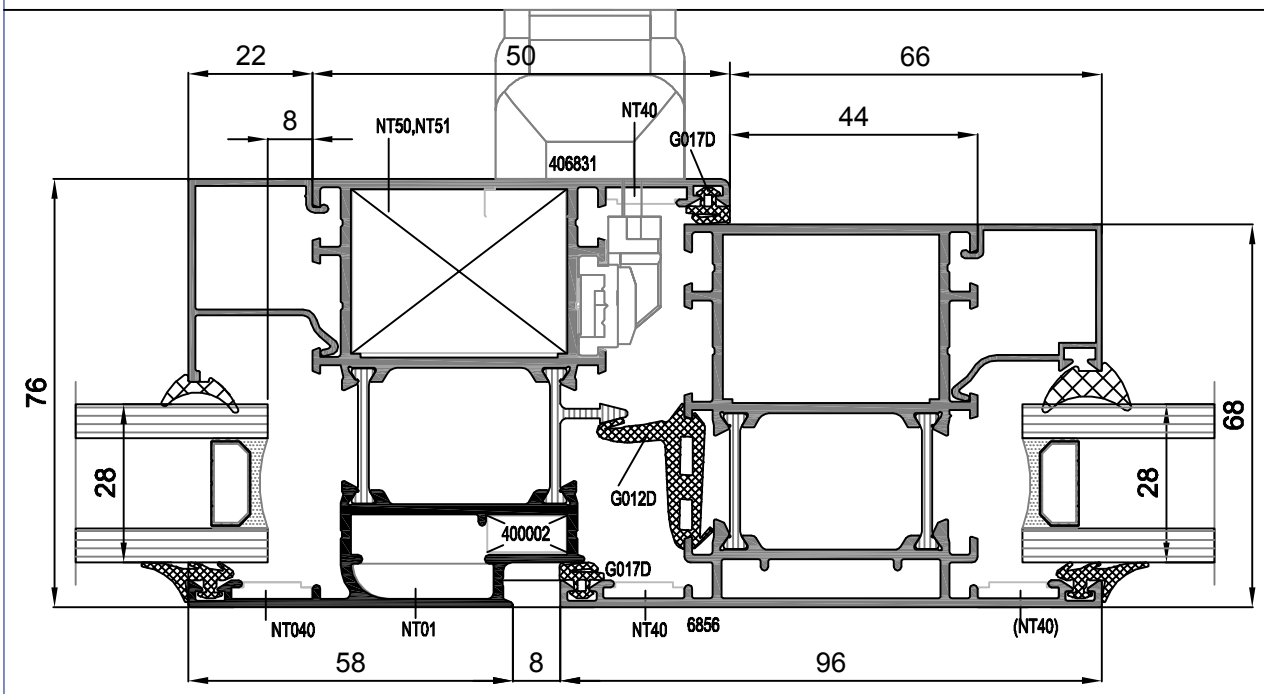

Дополнительный контур уплотнения

Для сравнения:

Применение в конструкциях NEWTEC SY68 и AGS68 некомпланарной створки арт.6805

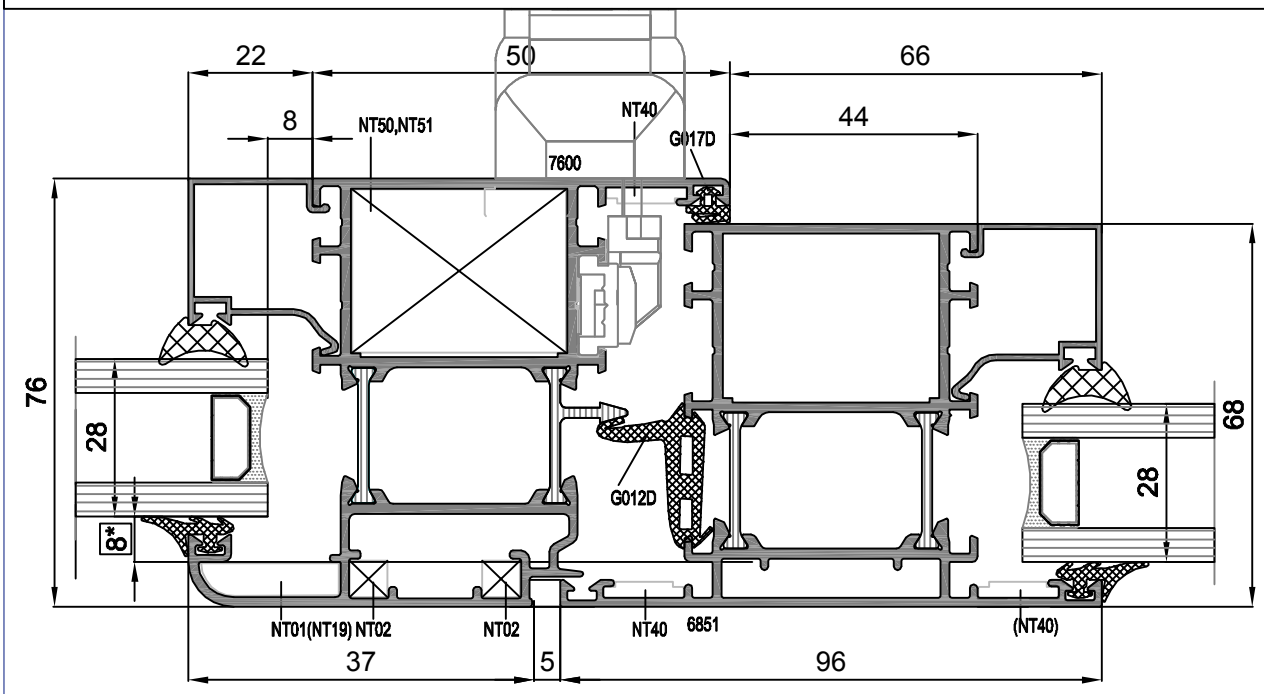

*Некомпланарность стекла 8 мм
(размер в рамке)

профили alusit w4068
профили AGS68/SY68

Применение в конструкциях NEWTEC SY68 и AGS68

Окна, открывающиеся внутрь помещения

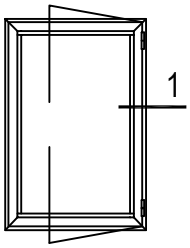

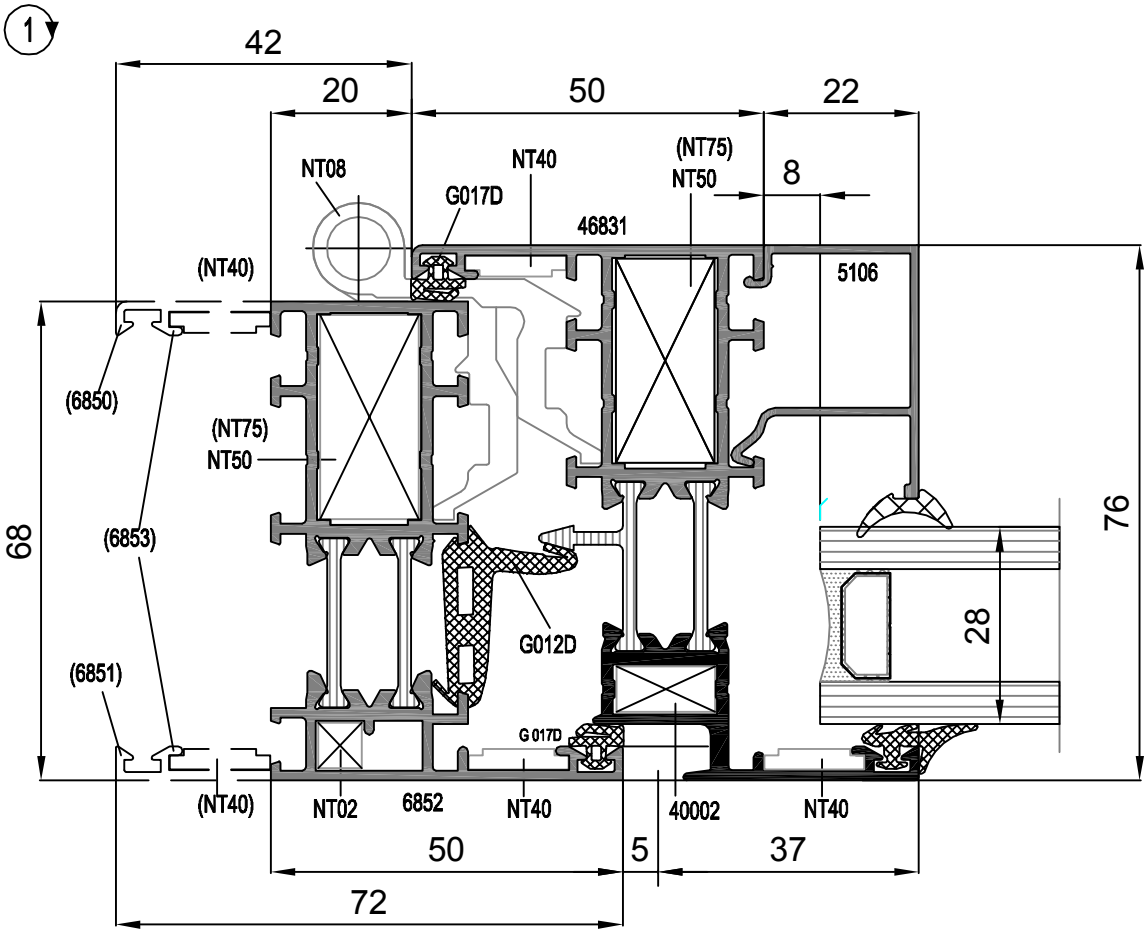

Изготовление и сборка створки по Каталогу **FC50+**, см. Раздел 3-7

профили alusit w4068
профили AGS68/SY68

Применение в конструкциях NEWTEC SY68 и AGS68

Окна, открывающиеся внутрь помещения

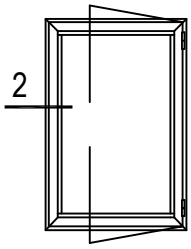

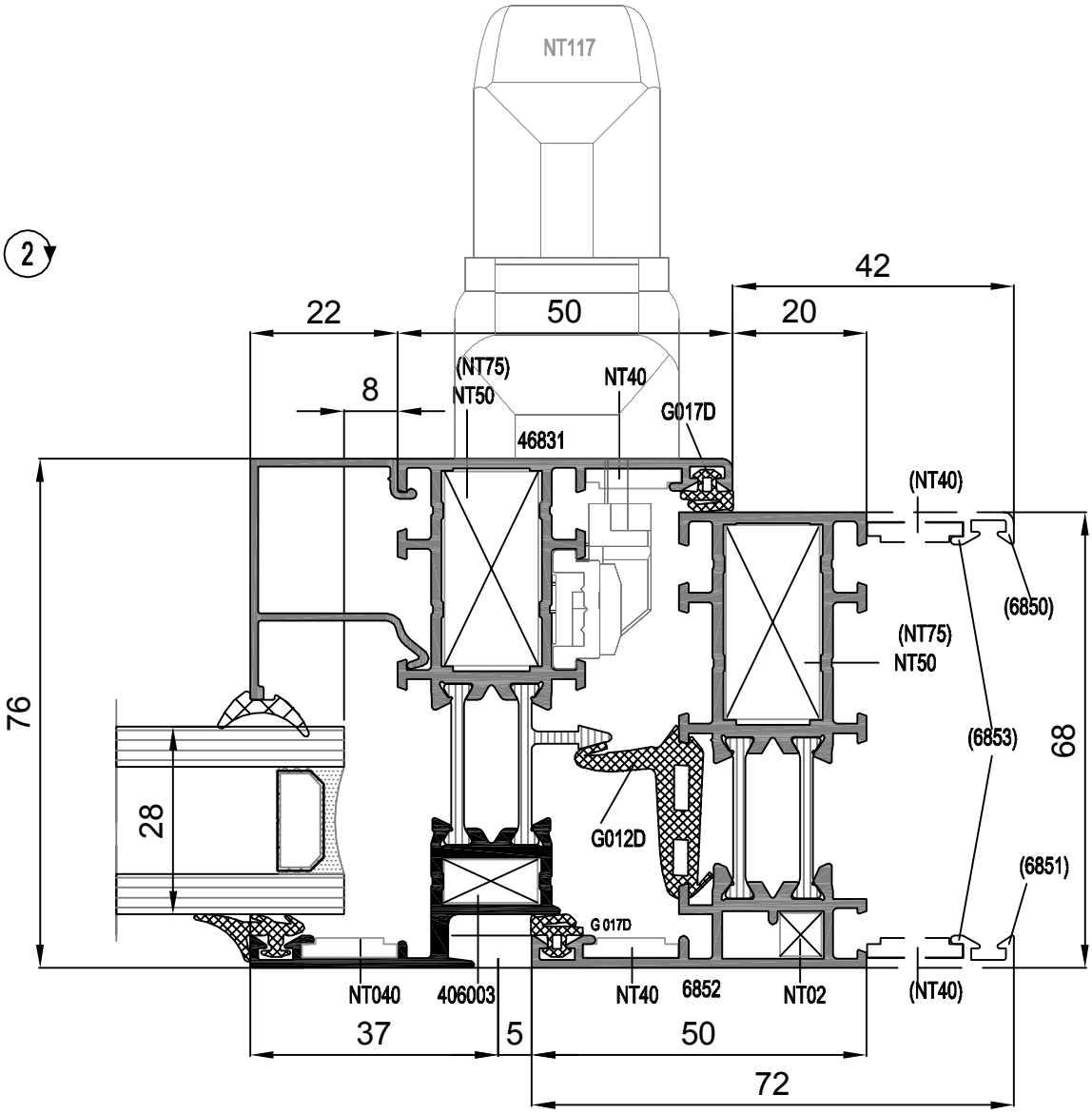

Изготовление и сборка створки по Каталогу **FC50+**, см. Раздел 3-7

профили alusit w4068

профили AGS68/SY68

Применение в конструкциях NEWTEC SY68 и AGS68

Усиленный импост, окно, открывающееся внутрь помещения

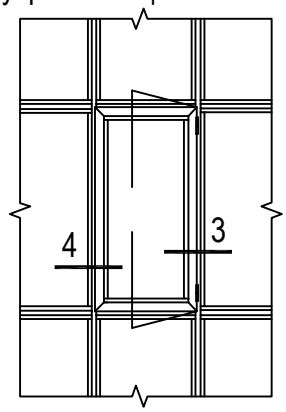

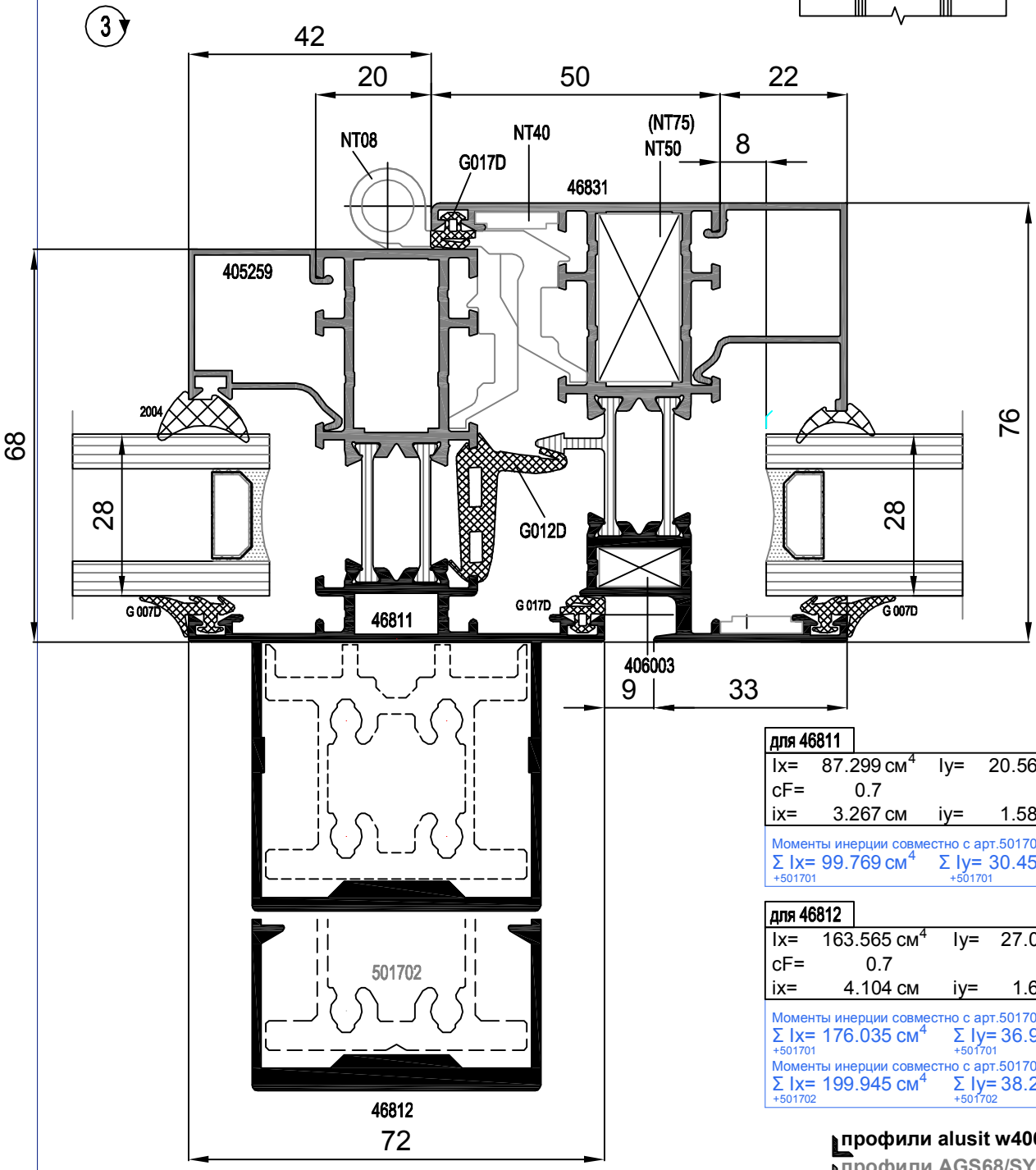

для 46811			
Ix=	87.299 см^4	Iy=	20.568 см^4
cF=	0.7		
ix=	3.267 см	iy=	1.586 см

Моменты инерции совместно с арт.501701

Σ Ix= 99.769 см^4 (+501701) Σ Iy= 30.458 см^4 (+501701)

для 46812			
Ix=	163.565 см^4	Iy=	27.044 см^4
cF=	0.7		
ix=	4.104 см	iy=	1.669 см

Моменты инерции совместно с арт.501701

Σ Ix= 176.035 см^4 (+501701) Σ Iy= 36.934 см^4 (+501701)

Моменты инерции совместно с арт.501702

Σ Ix= 199.945 см^4 (+501702) Σ Iy= 38.224 см^4 (+501702)

профили alusit w4068

профили AGS68/SY68

Применение в конструкциях NEWTEC SY68 и AGS68

Усиленный импост, окно, открывающееся внутрь помещения

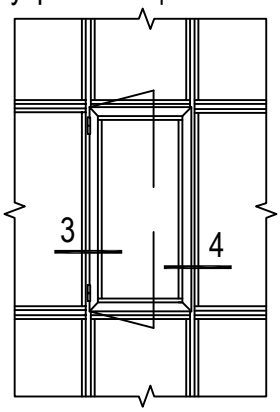

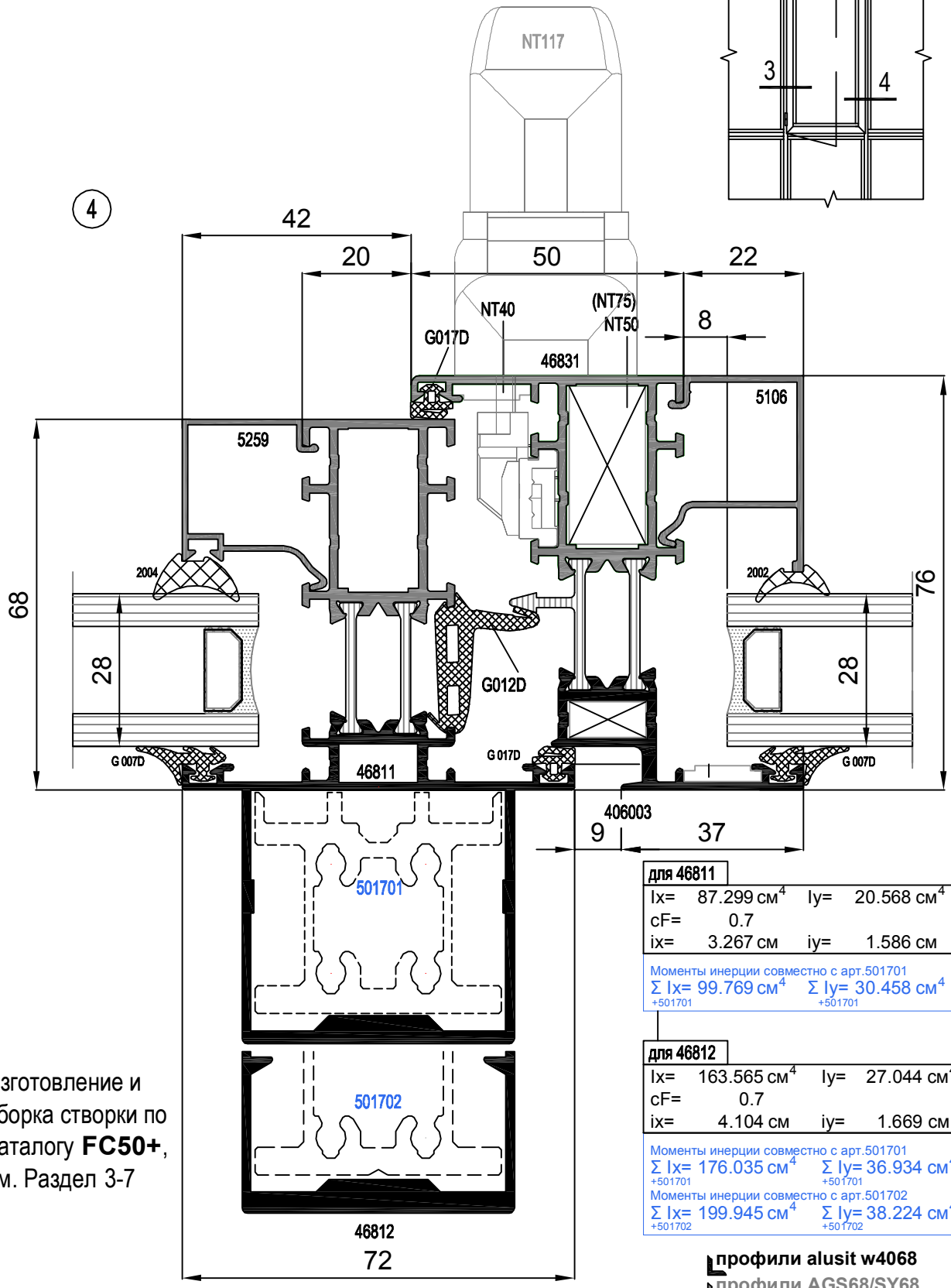

для 46811			
Ix=	87.299 см^4	Iy=	20.568 см^4
cF=	0.7		
ix=	3.267 см	iy=	1.586 см

Моменты инерции совместно с арт.501701

Σ Ix= 99.769 см^4 (+501701) Σ Iy= 30.458 см^4 (+501701)

для 46812			
Ix=	163.565 см^4	Iy=	27.044 см^4
cF=	0.7		
ix=	4.104 см	iy=	1.669 см

Моменты инерции совместно с арт.501701

Σ Ix= 176.035 см^4 (+501701) Σ Iy= 36.934 см^4 (+501701)

Моменты инерции совместно с арт.501702

Σ Ix= 199.945 см^4 (+501702) Σ Iy= 38.224 см^4 (+501702)

Изготовление и сборка створки по Каталогу **FC50+**, см. Раздел 3-7

профили alusit w4068

профили AGS68/SY68

Применение в конструкциях NEWTEC SY68 и AGS68

Усиленный импост, окна, открывающиеся внутрь помещения

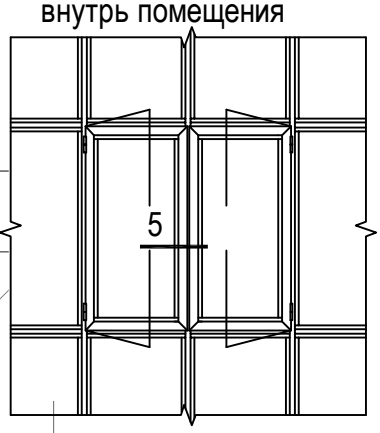

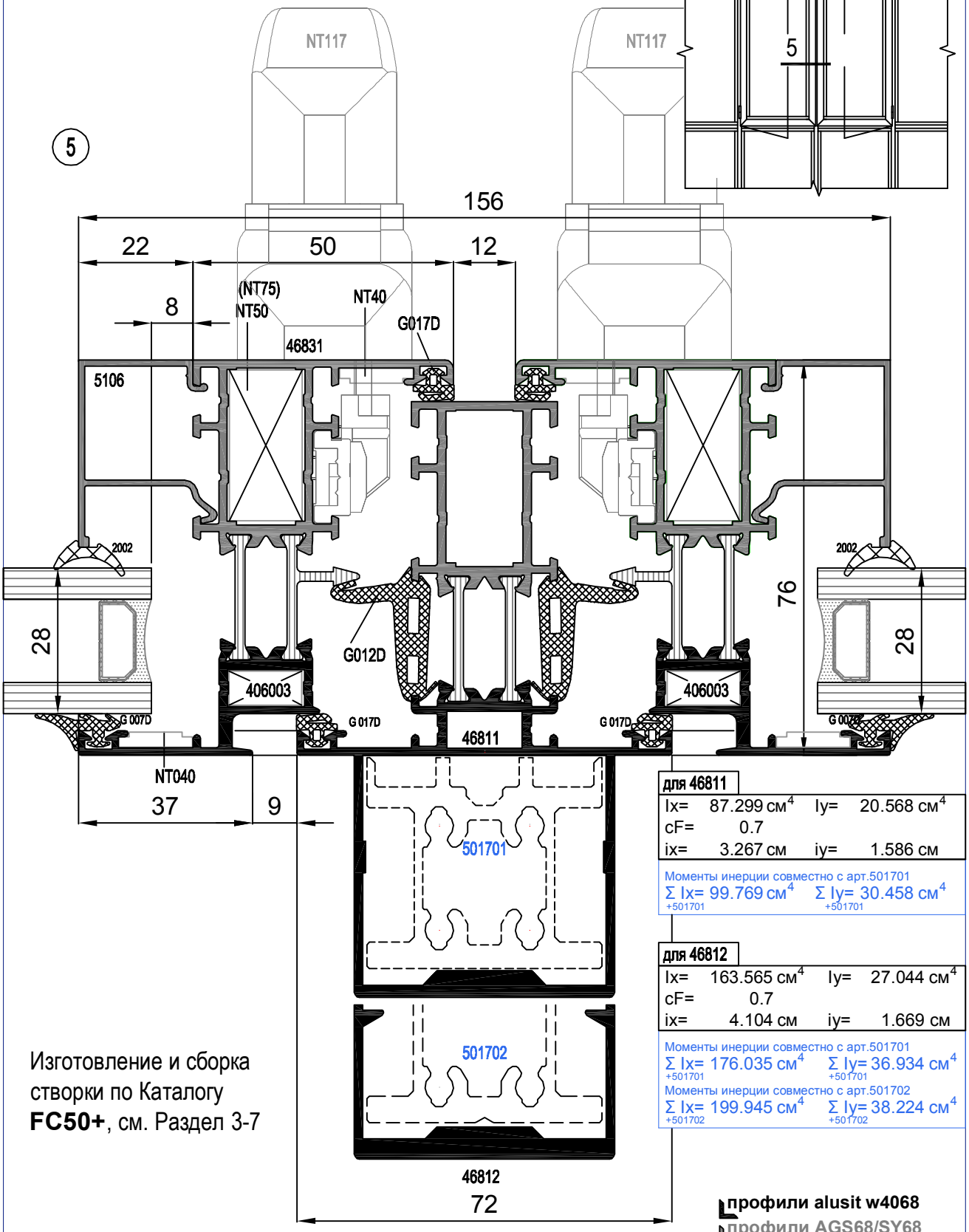

для 46811			
Ix=	87.299 см^4	Iy=	20.568 см^4
cF=	0.7		
ix=	3.267 см	iy=	1.586 см

Моменты инерции совместно с арт.501701

Σ Ix= 99.769 см^4 (+501701) Σ Iy= 30.458 см^4 (+501701)

для 46812			
Ix=	163.565 см^4	Iy=	27.044 см^4
cF=	0.7		
ix=	4.104 см	iy=	1.669 см

Моменты инерции совместно с арт.501701

Σ Ix= 176.035 см^4 (+501701) Σ Iy= 36.934 см^4 (+501701)

Моменты инерции совместно с арт.501702

Σ Ix= 199.945 см^4 (+501702) Σ Iy= 38.224 см^4 (+501702)

Изготовление и сборка створки по Каталогу **FC50+**, см. Раздел 3-7

профили alusit w4068

профили AGS68/SY68

Применение в конструкциях NEWTEC SY68 и AGS68

Окна, открывающиеся внутрь помещения

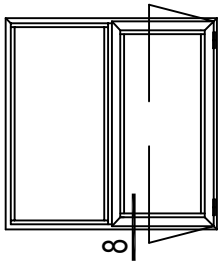

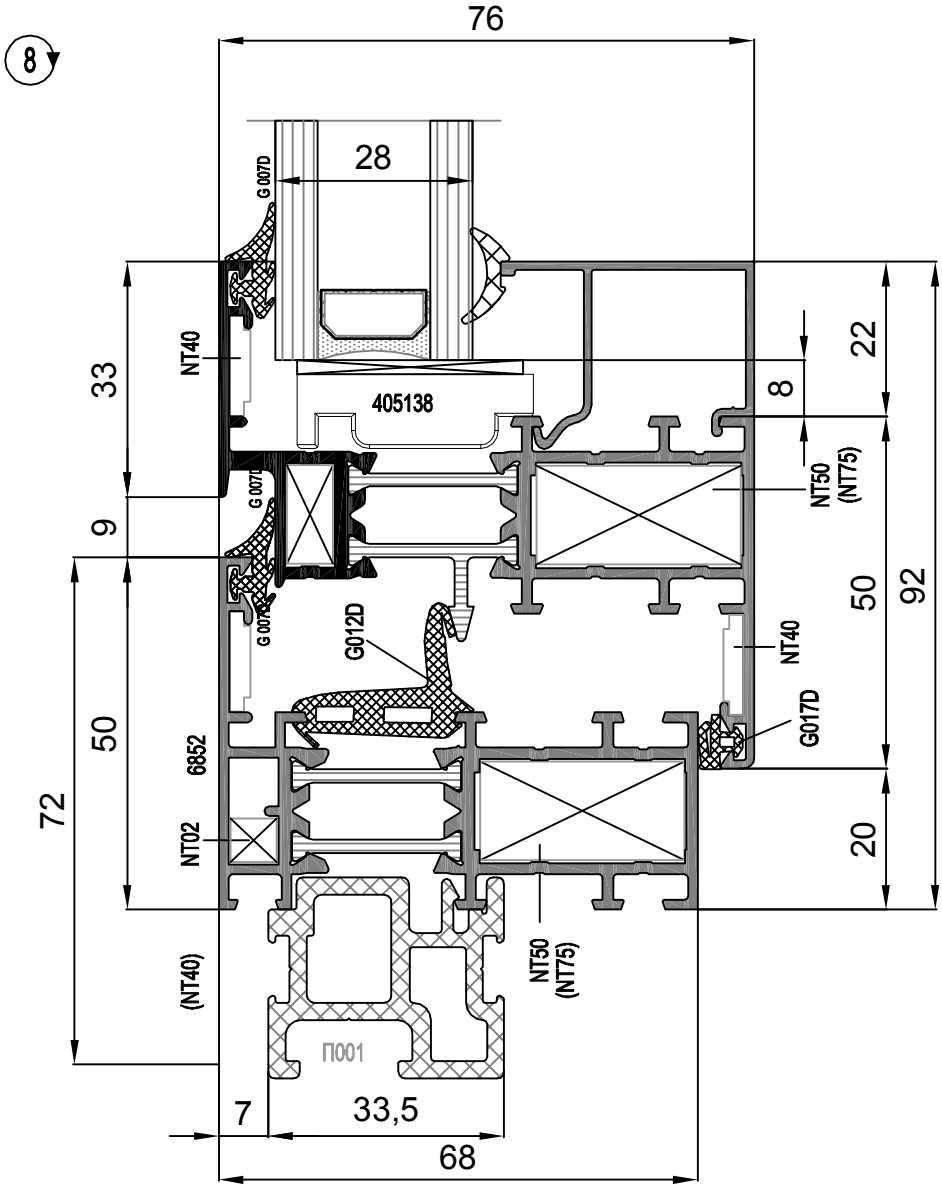

Изготовление и сборка створки по Каталогу **FC50+**, см. Раздел 3-7

профили alusit w4068
профили AGS68/SY68

Применение в конструкциях NEWTEC SY68 и AGS68

Балконная дверь,
открывающаяся внутрь помещения

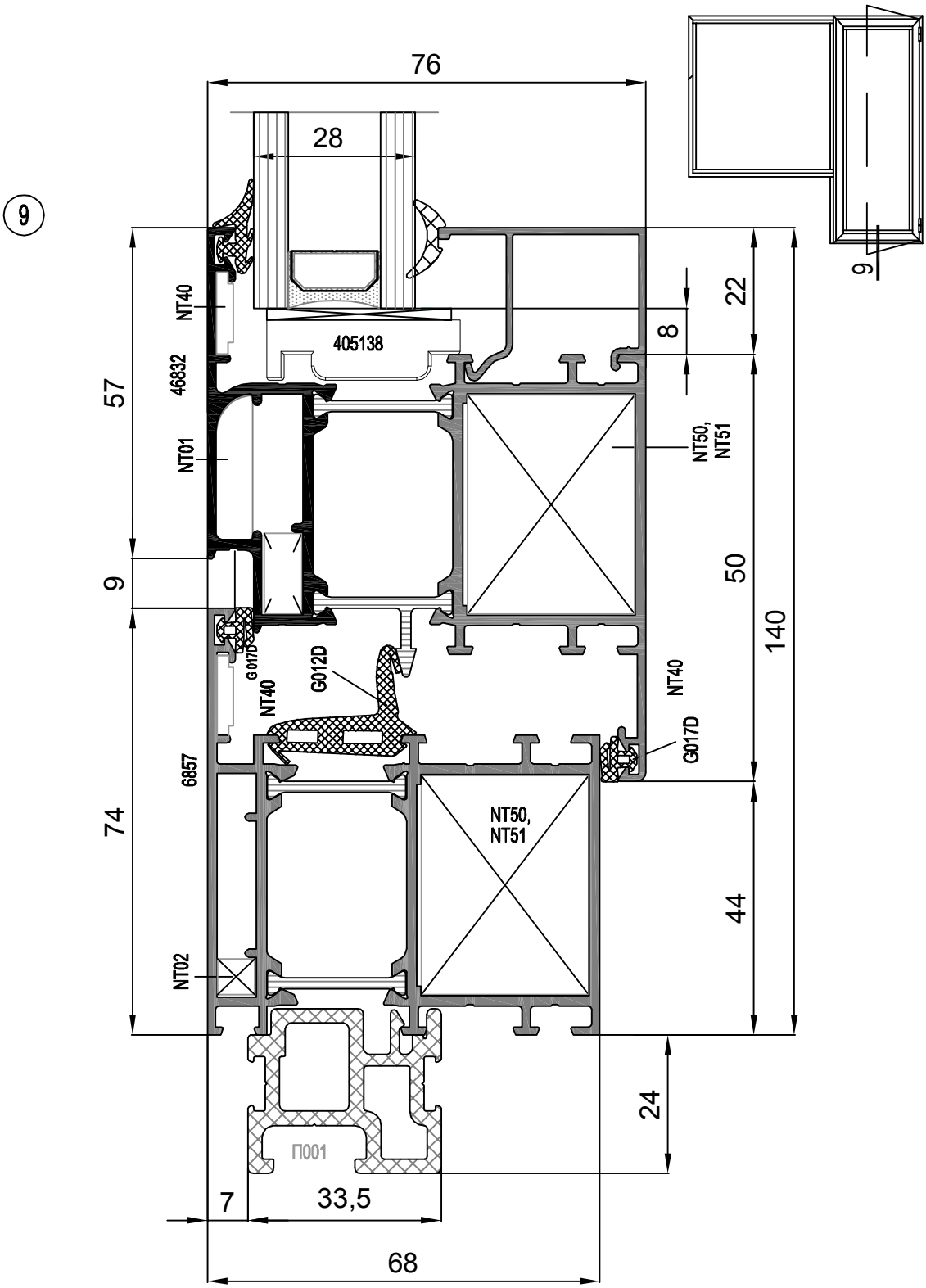

Изготовление и сборка створки по Каталогу **FC50+**, см. Раздел 3-7

профили alusit w4068
профили AGS68/SY68

Применение в конструкциях NEWTEC SY68 и AGS68

Балконная дверь,
открывающаяся внутрь помещения

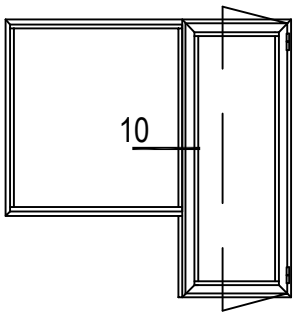

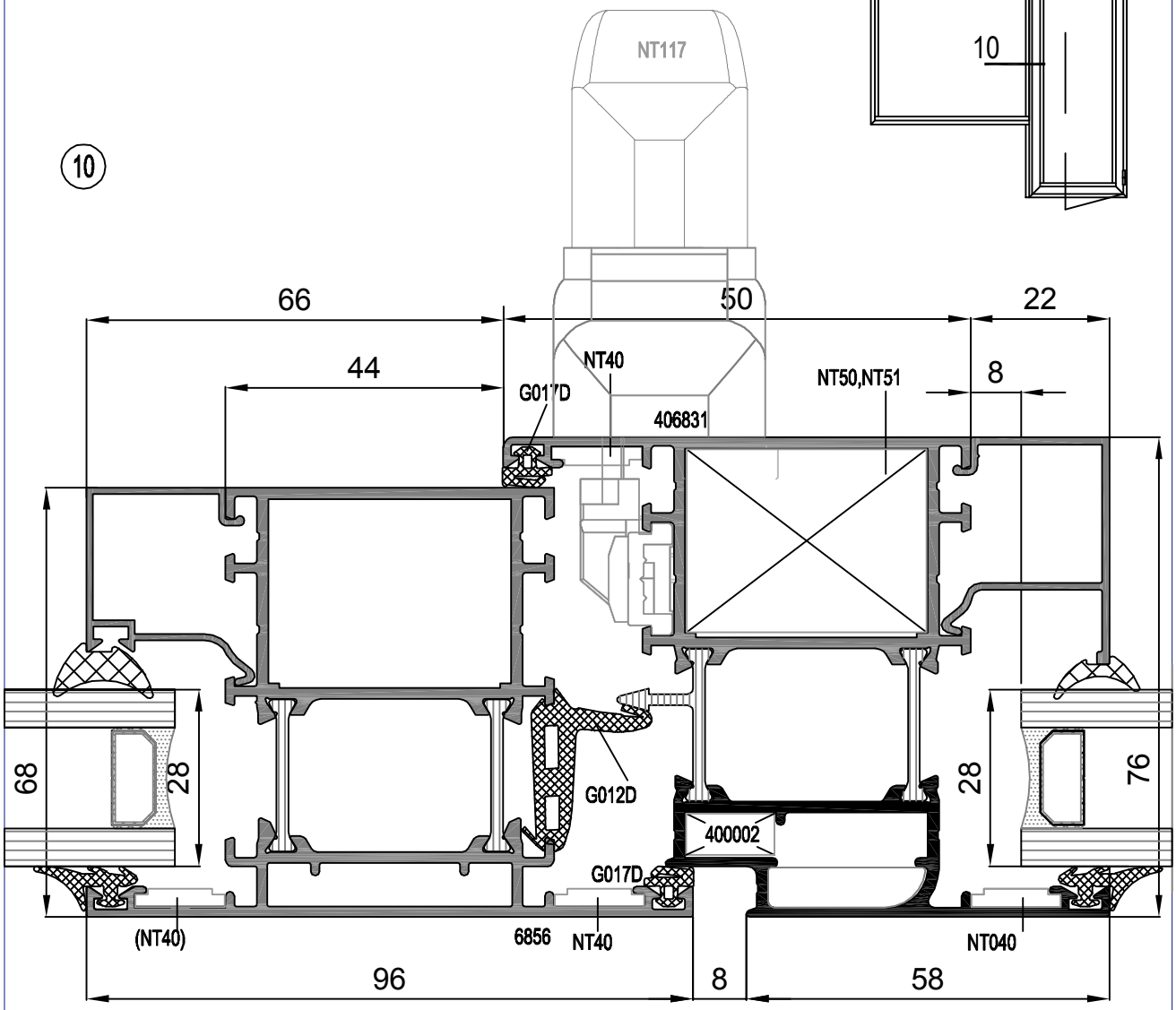

Изготовление и сборка створки по Каталогу **FC50+**, см. Раздел 3-7

профили alusit w4068
профили AGS68/SY68

Применение в конструкциях NEWTEC SY68 и AGS68

Непрерывное остеклкение балконов

11

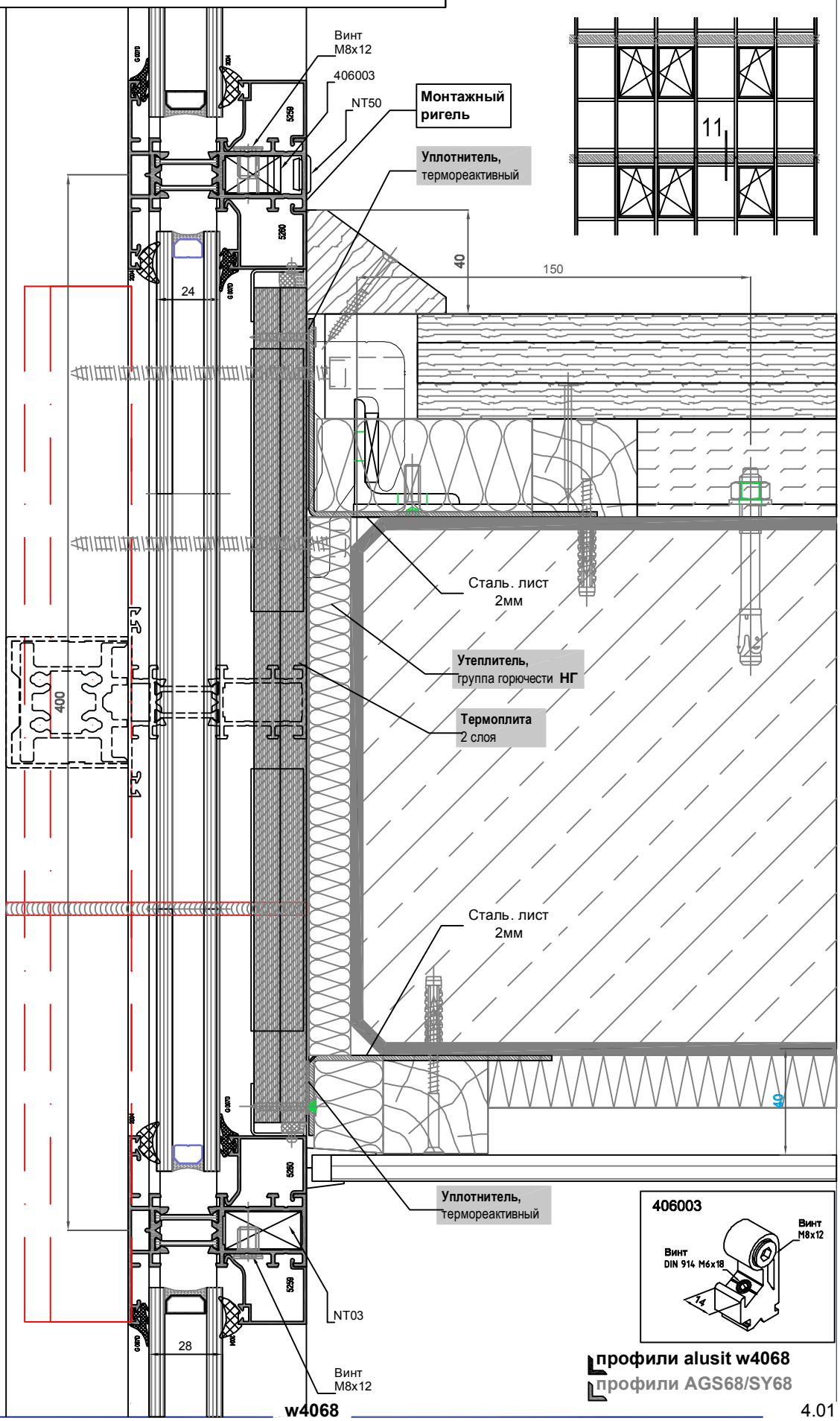

профили alusit w4068

профили AGS68/SY68

Применение в конструкциях NEWTEC SY68 и AGS68

Межэтажная пожарная отсечка. Пример исполнения

Непрерывное остеклкение балконов

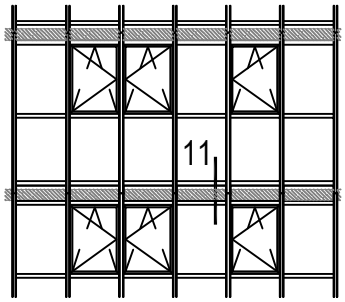

28

min 10

min 1100

Чистовая отделка

Термоплита (вермикулит)

Утеплитель, группа горючести **НГ**

Винт M8x12

406003

NT50

Монтажный ригель

Уплотнитель, термореактивный

24

Сталь. лист 2мм

Утеплитель, группа горючести **НГ**

Термоплита 2 слоя

профили alusit w4068

профили AGS68/SY68

2017

www.alusit.ru