Конструкция стеклопакета

Схема 1
Установка вставок из профиля 501900 в слой вторичной герметизации стеклопакета

1. Вставки **506950** длиной **50 мм** из профиля **501900** устанавливаются в герметик слоя вторичной герметизации (**SGG-II**) по периметру стеклопакета при изготовлении с шагом **≈100...300мм.** Покрытие профиля - анодное оксидирование или порошковая окраска .
2. Величина шага размещения вставок (**A1** по ширине и **A2** по высоте стеклопакета) и толщина слоя вторичной герметизации **C** зависят от габаритов заполнения **H** и **L** и знакопеременной (пульсационной) составляющей ветровой нагрузки .
3. Применение профиля **501900** должно быть одобрено поставщиком структурного герметика на основании испытаний образцов профиля с выбранным покрытием на адгезию к герметику,
4. Выбор величины **C** - на основании результатов расчетов поставщиком структурного герметика геометрии структурного шва применительно к конкретному проекту остекления (в зависимости от размеров стеклопакета и ветровой нагрузки).
5. При выборе величины шага установки вставок **A1**, **A2** необходимо обеспечить условия, что усилие передаваемое на прижим от знакопеременной пульсационной составляющей ветровой нагрузки не должно превышать предельное значение, заданное в каталоге:
   - для 504902 - 0.4 кН,
   - для 504901 - 0.3 кН,

   и общая длина используемых вставок должна быть не более 1/3 периметра стеклопакета
6. В таблицах 1 - 4 предоставлены данные для предварительного расчета и заказа материалов для изготовления стеклопакетов.

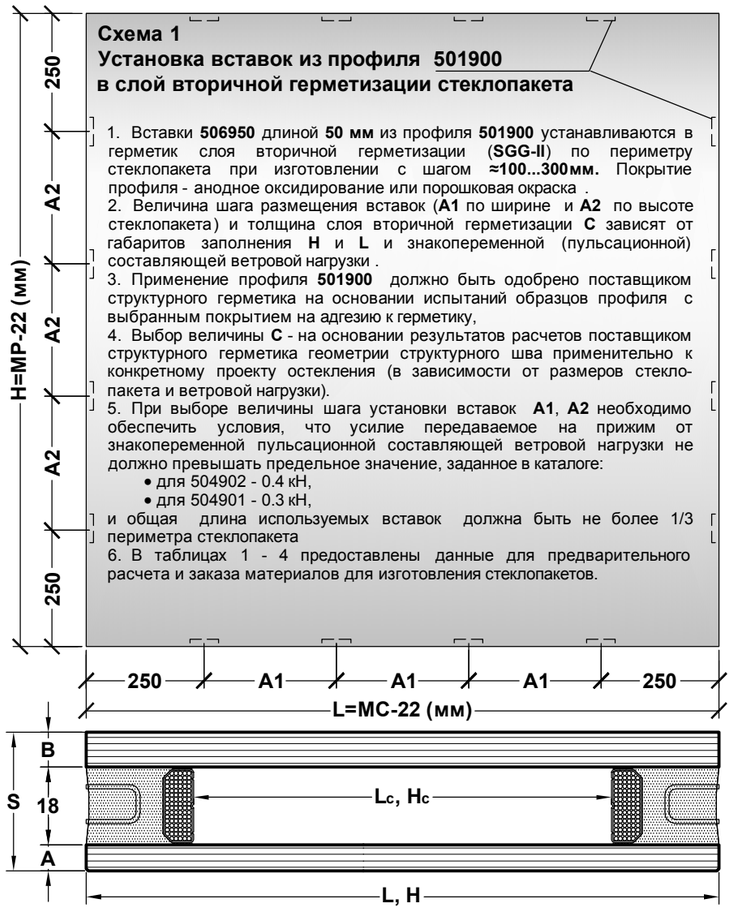

Схема2
Крепление стеклопакета в проем

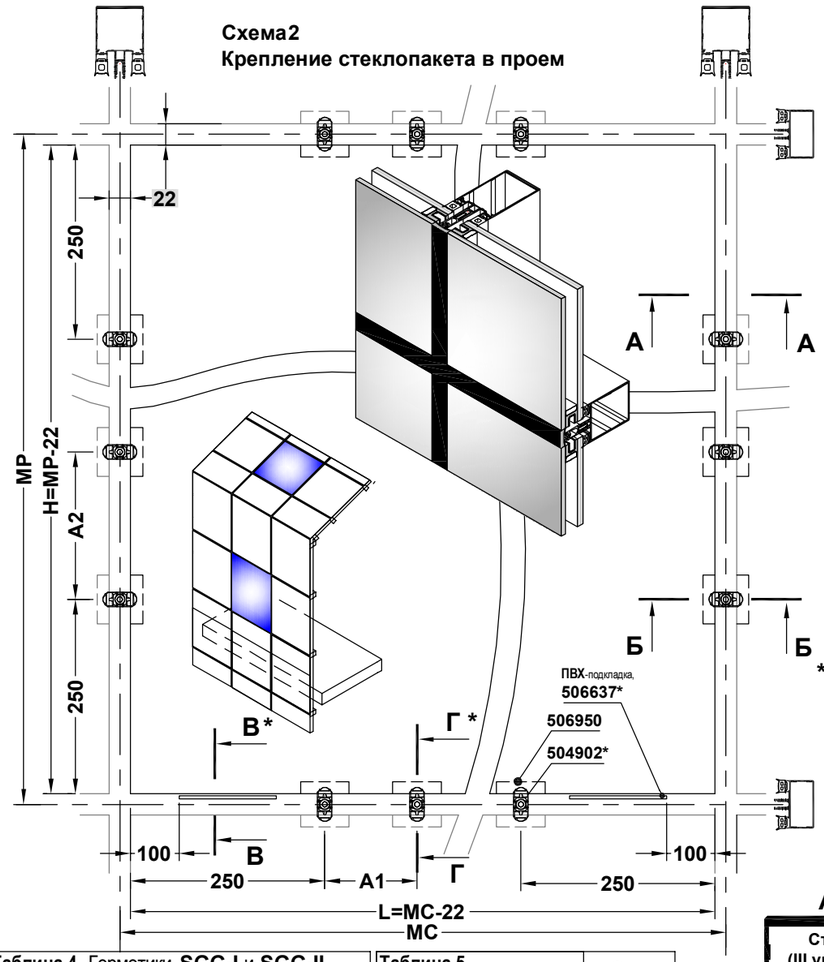

Таблица 6. Выбор уплотнителей стоек и ригелей в зависимости от толщины заполнения

Толщина заполнения S, мм	Стойка, Ригель II уровня, Арт.№		Ригель I уровня, Арт.№	
28*	502009	9 мм	502003	3 мм
30	502011	11 мм	502005	5 мм
32	502013	13 мм	502007	7 мм
34**	502013	13 мм	502007	7 мм

* - узлы примыканий, встраиваемые элементы

- наружное стекло - **8 мм (стеклопакет **8зак.-18-4.4.1**)

Таблица 7. Применяемые опорные подкладки

Ригель I уровня	Ригель II уровня
506637 ПВХ-подкладка 34x100xD, D= 2, 3, 5 мм	506641 ПВХ-подкладка 34x100xD, D= 2, 3, 5 мм

Таблица 8. Структурные компланарные прижимы

Симметричный прижим	Асимметричный прижим
504902	**504901**
Нагрузка на прижим: **max 0.4 кН**	Нагрузка на прижим: **max 0.3 кН**

В комплекте: винт **2863025**

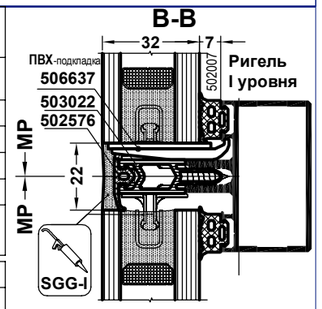

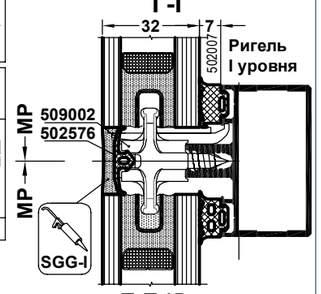

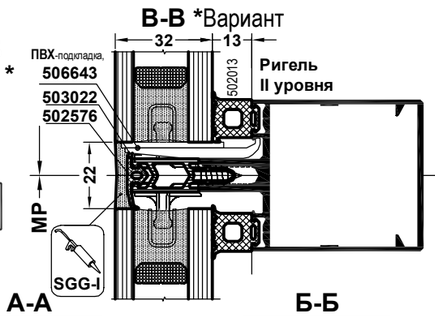

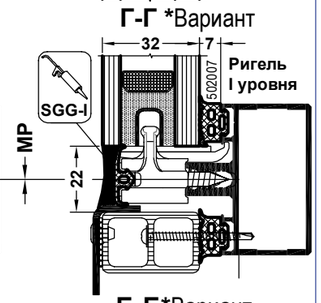

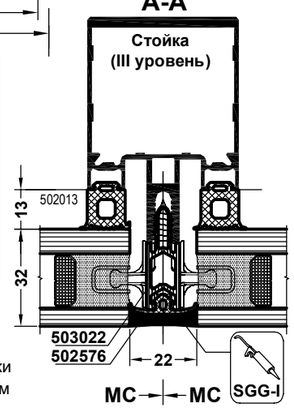

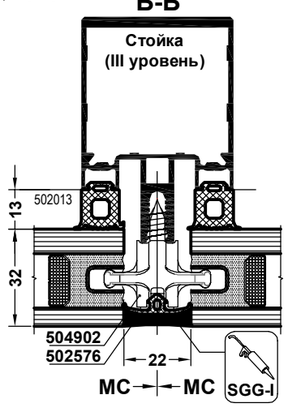

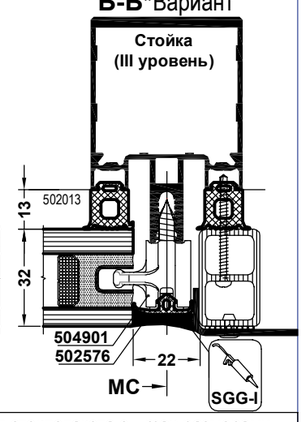

Таблица 1. Ограничения по размерам стеклопакетов для структурного остекления, мм

	Формула стеклопакета (A-18®-B, S=30 ; 32; 34 (мм))		
	6зак.-18®- 6	6зак.-18®-8, 6зак.-18®-4.4.1	8зак.-18®-8, 8зак.-18®-4.4.1
L_{max} x H_{max}	1600 x 1800	1600 x 2200	
L_{min} x H_{min} *	700 x 700		

®- Заполнение воздух или инертный газ

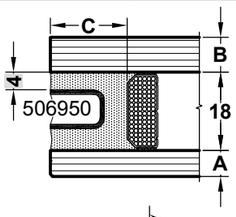

Таблица 2. Минимальная глубина слоя вторичной герметизации стеклопакета **C**, мм и потребность герметика на погонный метр периметра стеклопакета

Ветровая нагрузка , кПа	до 0.5	до 1.0	до 2.0
C, мм	17	20	35
Колич. герметика на пог. м периметра, см³ (мл)	306	360	630

При минимальном размере одной стороны стеклопакета 700 мм **C**=10 мм вне зависимости от величины ветровой нагрузки

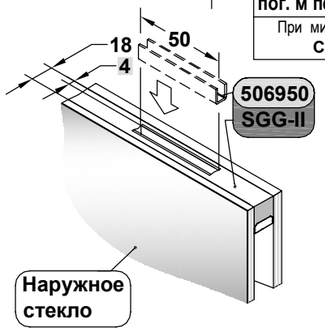

Таблица 3. Предварительный расчет количества вставок **506950**

L, H (мм)	Количество вставок по одной стороне стеклопакета, шт.	A1, A2 (мм)
700...1000	2	0...300
1000...1400	3	100...300
1400...1800	4	100...300
1800...2200	5	100...300

Таблица 4. Герметики **SGG-I** и **SGG-II**

Производитель (поставщик) герметика	SGG-II Арт.№ производителя	SGG-I Арт.№ производителя
Dow Corning®	DC3362	DC791
Sika®	Sikasil IG-25	Sikasil WS605-S
Tremco®	JS 562	SG300 (Spectrem 2), JS 680
Korsil Group	IGS3723	

Колич. герметика SGG-I на пог. м атм. шва, см³ (мл) (*с учетом потерь на монтаже*)	
при A=6мм	165
при A=8мм	220

Таблица 5. ПВХ- и EPDM- профили

Термовставка
503022 (ПВХ)
Устанавливается фрагментами между структурными прижимами

Уплотнитель структурного шва
502576 (EPDM)
Устанавливается в паз термовставки по всей длине структурного шва

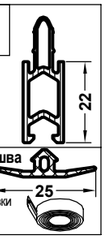

Комплектация узлов структурного остекления

Рассчитывается по данным таблиц 3 - 8 и Схемы 2.

! Обязательно при заказе предоставлять изготовителю стеклопакетов чертежи стеклопакетов структурного остекления, согласованные с техническим специалистом фирмы-производителя (поставщика) применяемых структурных герметиков.

! Схема установки U-образных вставок 506950 (из проф. 501900) распространяется также на стеклопакеты непрямоугольной формы, в том числе на стеклопакеты из молированого стекла. Схема крепления в проем распространяется также на панели с одинарным стеклом.

! Форма и размеры стеклопакетов произвольной формы должны лежать в пределах габаритов прямоугольной ячейки

L_{max} x H_{max}

и иметь площадь не менее площади минимально допустимой по габаритам прямоугольной ячейки

$L_{min} x H_{min} \approx 0.5 м^2$

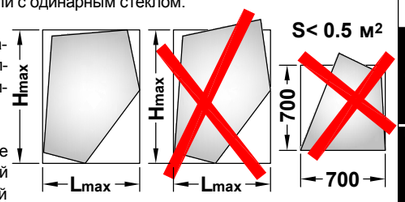

Таблица 5. Пример расчета минимального количества прижимов для стеклопакета с max размерами 2200x1600 для различных ветровых ветровых нагрузок P_v

Размеры стеклопакета HxL , мм	2200	1600	Высота (м)	Давление P (кН/м2)	Пульсационная (знакопеременная) ветровая нагрузка: Внутренняя часть (Cp=-0.7)	Пульсационная (знакопеременная) ветровая нагрузка: Угловая часть (Cp=-2)	Внутренняя часть (Cp=-0.7): Количество прижимов min (шт.)	Внутренняя часть (Cp=-0.7): Расстояние между прижимами (мм)	Угловая часть (Cp=-2): Количество прижимов min (шт.)	Угловая часть (Cp=-2): Расстояние между прижимами (мм)
Нагрузка на 1 прижим 504902 (кН) max	0,4		0-8	0,5	-0,35	-1	7	1867	18	400
			8-20	0,8	-0,56	-1,6	10	934	29	224
			20-100	1,1	-0,77	-2,2	14	560	39	160
			>100	1,3	-0,91	-2,6	17	431	46	134

Система FC50+SG

Монтаж стеклопакетов структурного остекления
Последовательность операций

Вариант 1
Применение прижима 504902

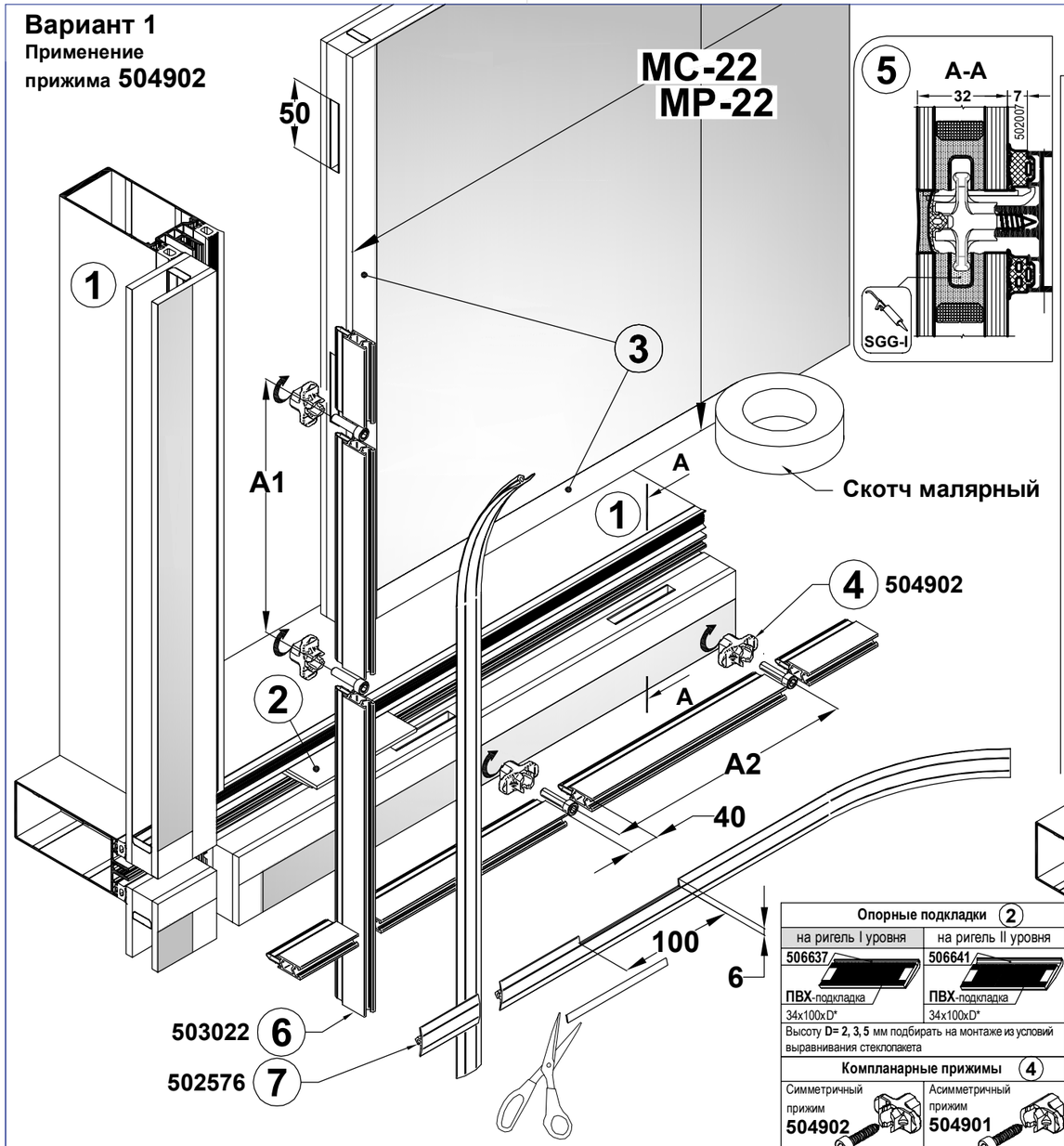

Вариант 2
Применение прижима 504901

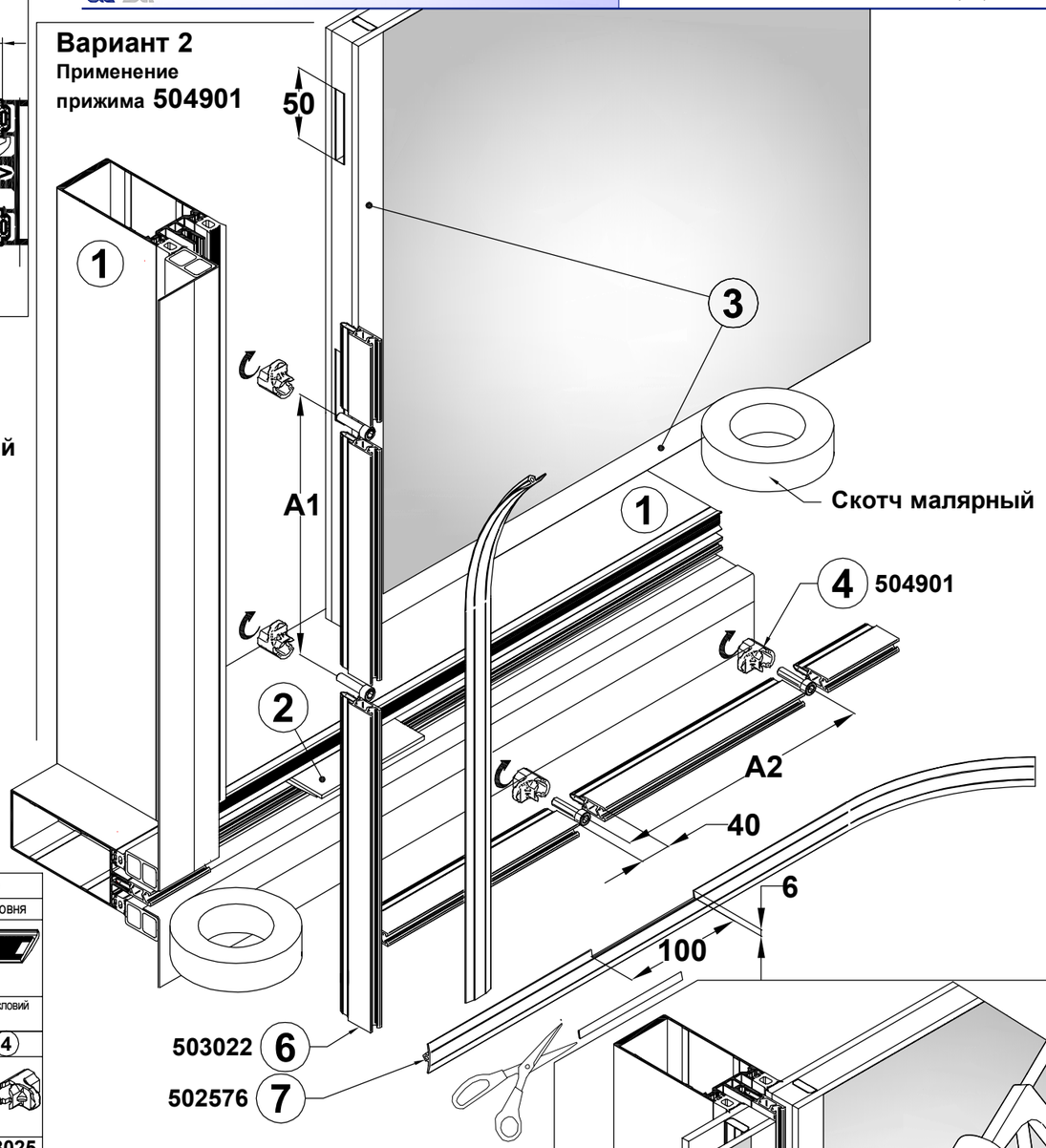

Опорные подкладки (2)	
на ригель I уровня	на ригель II уровня
506637 ПВХ-подкладка 34x100xD*	506641 ПВХ-подкладка 34x100xD*
Высоту D= 2, 3, 5 мм подбирать на монтаже из условий выравнивания стеклопакета	
Компланарные прижимы (4)	
Симметричный прижим 504902	Асимметричный прижим 504901
В комплекте: винт 2863025	
Усилие затяжки винта: 0.5 Н/м	

Схема установки опорных подкладок

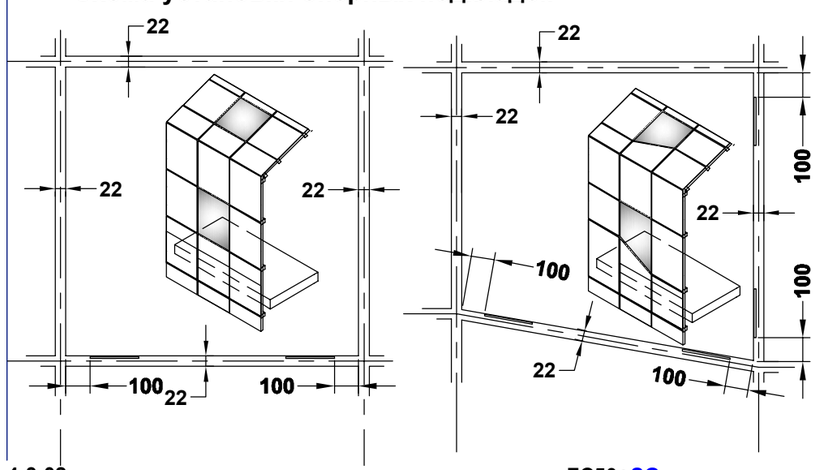

Последовательность монтажа

1. Установить стоечно-ригельный каркас в соответствии с требованиями СТО 37821996-001-2012.
2. В заполняемые проемы выставить подкладки 506637 (или 506641 для ригеля II уровня) и выравнивающие ПВХ-подкладки в соответствии с Схемой установки опорных подкладок.
3. Наклеить по периметру на наружное стекло стеклопакета (или на лицевую поверхность, другого заполнения) малярный скотч.
4. Установить стеклопакет в проем и закрепить структурными прижимами 504902 или 504901, обеспечивая усилие затяжки винта не более 0.5 Н/м. Выбор типа структурного прижима определить из особенностей смежных проемов. Место и шаг установки прижимов определяется конструкцией стеклопакета или схемой крепления в проем.
5. Пазы вставок из профиля 501900 в области верхнего фальца стеклопакета заполнить герметиком SGG-I
6. Между прижимами на ригеля и стойки вставить термовставку 503022 (22мм) фрагментами, обеспечивая зазор вокруг прижима ≈40 мм достаточный для демонтажа прижима без демонтажа термовставки.
7. В паз термовставки непрерывной лентой по всей длине структурного шва (по всей длине стойки или ригеля) вставить уплотнитель структурного шва 502576. вырезать по месту установки опорных подкладок фрагменты уплотнителя (размером 100x6 мм).
8. Нанести на предварительно подготовленные, очищенные от пыли и обезжиренные поверхности и выровнять резиновым шпателем герметик SGG-I в структурный шов между стеклопакетами. Монтажный скотч удалить после полной вулканизации герметика.

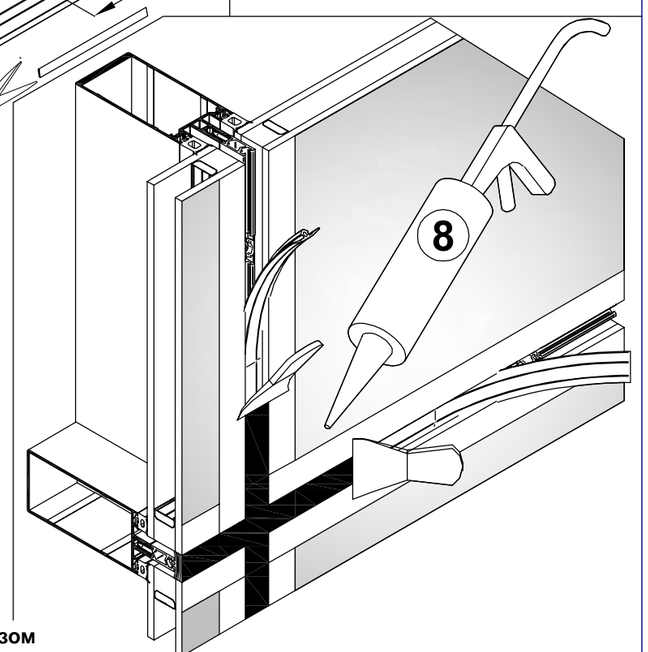

Монтаж панелей с одинарным стеклом осуществляется аналогичным образом

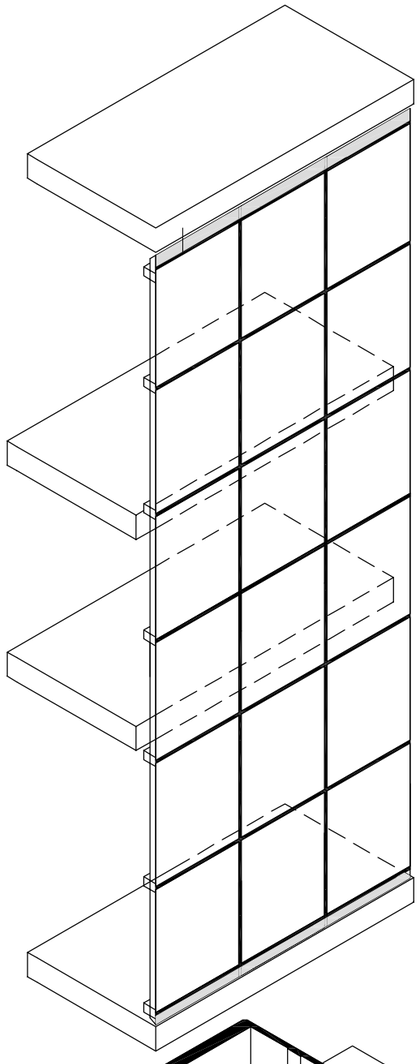

Схема установки элементов отвода конденсата

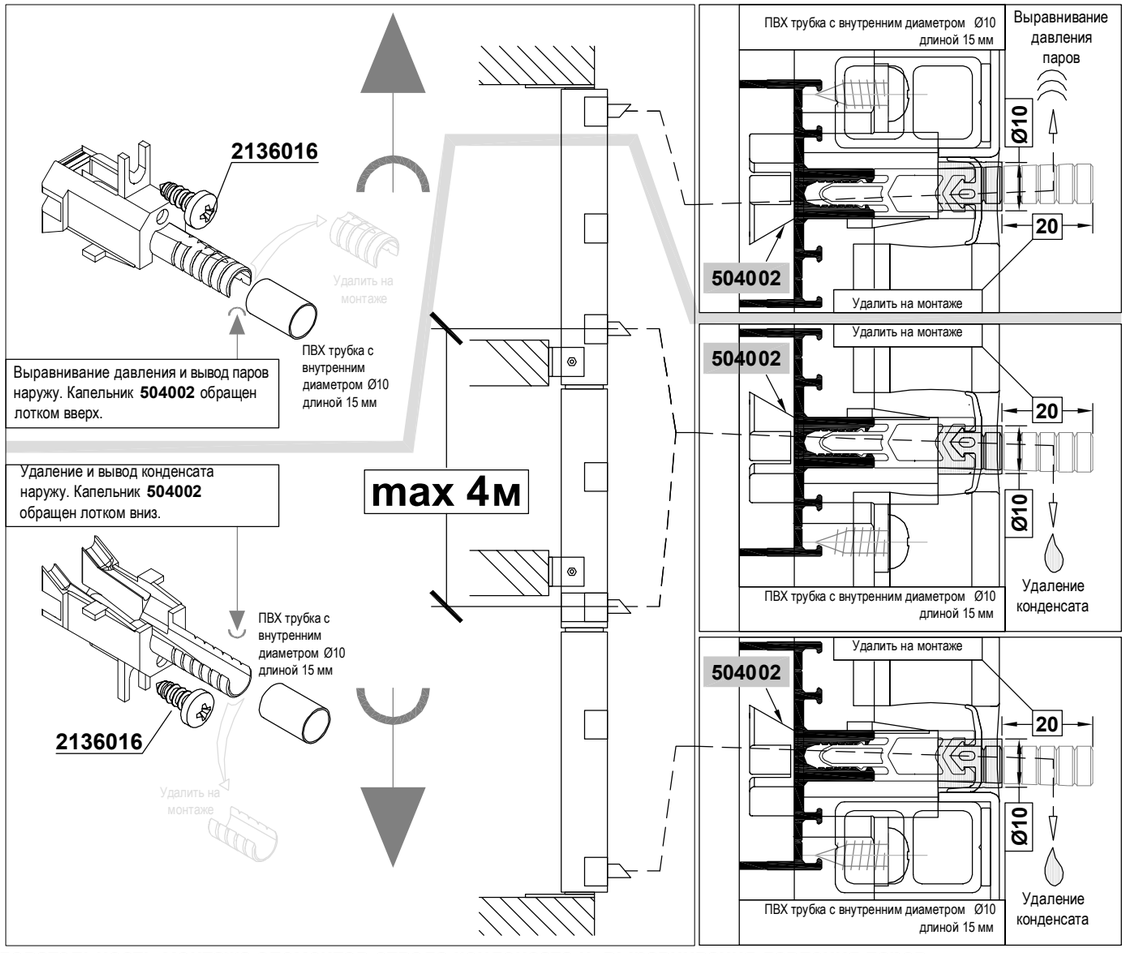

Капельники располагать на стойке с шагом не более 4м.

В случае применения профиля ригеля II уровня в качестве стойки применять капельник 504022.

Последовательность монтажа элементов отвода конденсата и выравнивания давления паров

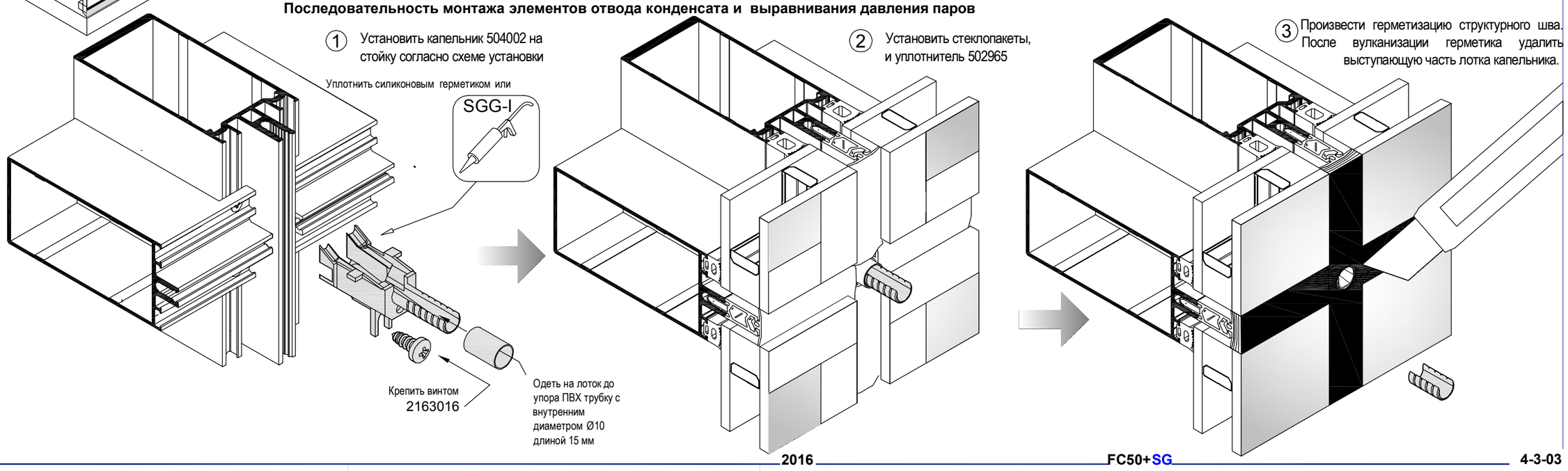

Система FC50+SG

Сегментированное остекление. Конструкция и крепление ступенчатого стеклопакета к стойке. Комплектация узлов

Конструкция стеклопакета

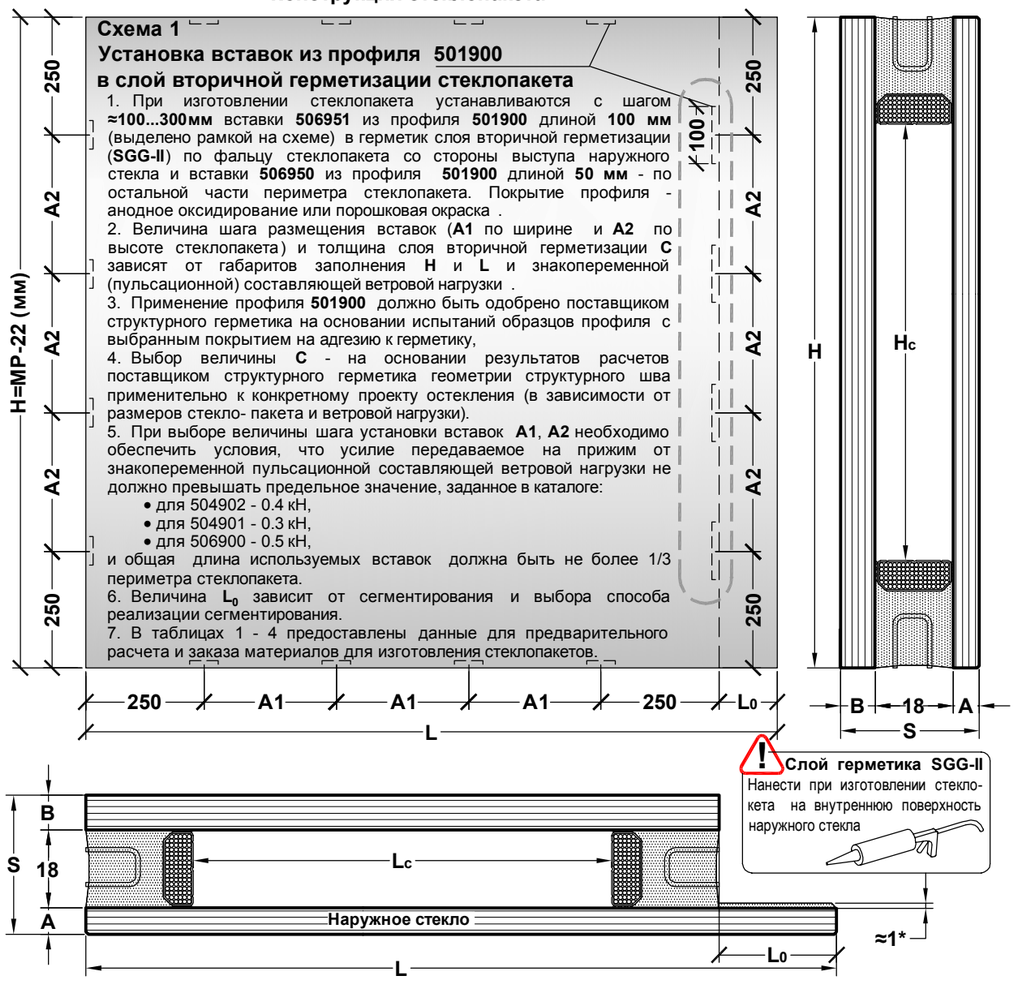

Схема 1
Установка вставок из профиля 501900
в слой вторичной герметизации стеклопакета

1. При изготовлении стеклопакета устанавливаются с шагом **≈100...300мм** вставки **506951** из профиля **501900** длиной **100 мм** (выделено рамкой на схеме) в герметик слоя вторичной герметизации (**SGG-II**) по фальцу стеклопакета со стороны выступа наружного стекла и вставки **506950** из профиля **501900** длиной **50 мм** - по остальной части периметра стеклопакета. Покрытие профиля - анодное оксидирование или порошковая окраска .
2. Величина шага размещения вставок (**A1** по ширине и **A2** по высоте стеклопакета) и толщина слоя вторичной герметизации **C** зависят от габаритов заполнения **H** и **L** и знакопеременной (пульсационной) составляющей ветровой нагрузки .
3. Применение профиля **501900** должно быть одобрено поставщиком структурного герметика на основании испытаний образцов профиля с выбранным покрытием на адгезию к герметику,
4. Выбор величины **C** - на основании результатов расчетов поставщиком структурного герметика геометрии структурного шва применительно к конкретному проекту остекления (в зависимости от размеров стекло- пакета и ветровой нагрузки).
5. При выборе величины шага установки вставок **A1**, **A2** необходимо обеспечить условия, что усилие передаваемое на прижим от знакопеременной пульсационной составляющей ветровой нагрузки не должно превышать предельное значение, заданное в каталоге:
   - для 504902 - 0.4 кН,
   - для 504901 - 0.3 кН,
   - для 506900 - 0.5 кН,

   и общая длина используемых вставок должна быть не более 1/3 периметра стеклопакета.
6. Величина L_0 зависит от сегментирования и выбора способа реализации сегментирования.
7. В таблицах 1 - 4 предоставлены данные для предварительного расчета и заказа материалов для изготовления стеклопакетов.

Слой герметика SGG-II
Нанести при изготовлении стеклокета на внутреннюю поверхность наружного стекла

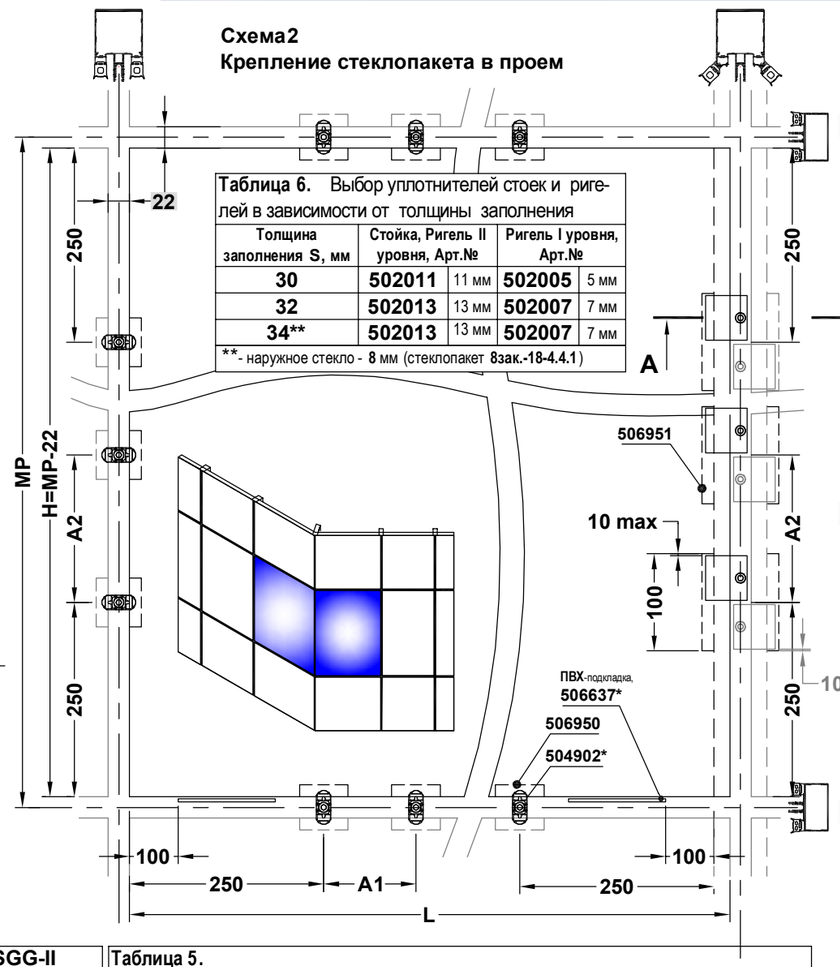

Таблица 6. Выбор уплотнителей стоек и ригелей в зависимости от толщины заполнения

Толщина заполнения S, мм	Стойка, Ригель II уровня, Арт.№		Ригель I уровня, Арт.№	
30	502011	11 мм	502005	5 мм
32	502013	13 мм	502007	7 мм
34**	502013	13 мм	502007	7 мм

**- наружное стекло - 8 мм (стеклопакет 8зак.-18-4.4.1)

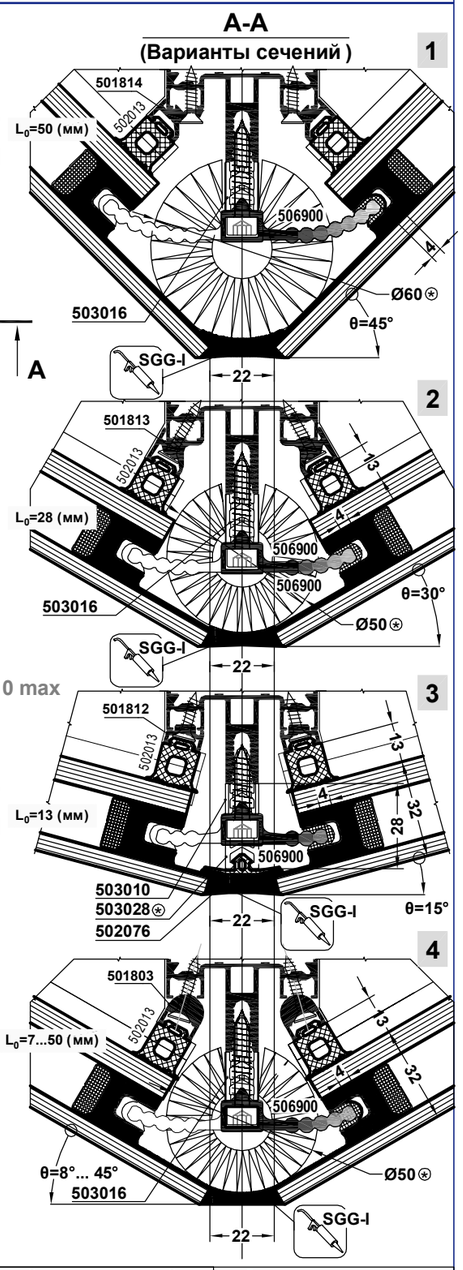

Таблица 1. Ограничения по размерам стеклопакетов для структурного остекления, мм

	Формула стеклопакета (A-18®-B, S=30; 32; 34 (мм))		
	6зак.-18®- 6	6зак.-18®-8, 6зак.-18®-4.4.1	8зак.-18®-8, 8зак.-18®-4.4.1
L_{max} x H_{max}	1300 x 1600	1300 x 1900	
L_{min} x H_{min} *	700 x 700		

* - Заполнение воздух или инертный газ

Таблица 2. Минимальная глубина слоя вторичной герметизации стеклопакета **C**, мм и потребность герметика на погонный метр стороны стеклопакета с выступом

Ветровая нагрузка, кПа	до 0.5	до 1.0	до 2.0
C, мм	17	20	35
Колич. герметика на пог. м периметра, см³ (мл)	306+L_0	360+L_0	630+L_0

При минимальном размере одной стороны стеклопакета 700 мм **C**=10 мм вне зависимости от величины ветровой нагрузки

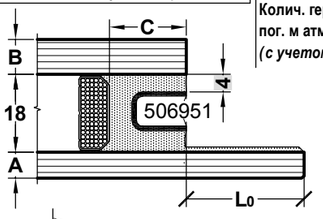

Таблица 3. Предварительный расчет количества вставок из профиля 501900

L, H (мм)	Количество вставок по одной стороне стеклопакета, шт.	A1, A2 (мм)
700...1000	3	0...300
1000...1300	4	100...300
1300...1600*	6	100...300
1600...1900*	7	100...300

* - только для **H**.

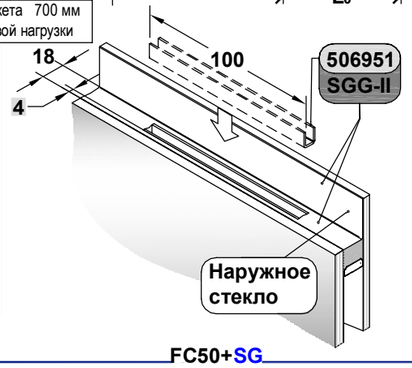

Таблица 4. Герметики **SGG-I** и **SGG-II**

Производитель (поставщик) герметика	SGG-II Арт.№ производителя	SGG-I Арт.№ производителя
Dow Corning®	DC3362	DC791
Sika®	Sikasil IG-25	Sikasil WS605-S
Tremco®	JS 562	SG300 (Spectrem 2), JS 680
Korsil Group	IGS3723	

Колич. герметика SGG-I на пог. м атм. шва, см³ (мл) (*с учетом потерь на монтаже*)		
при A=6мм	до 200
при A=8мм	до 250

Таблица 5.
ПВХ-, EPDM- профили и стандартные профили из вспененного полиэтилена

Термовставка 503016 (ПВХ)
Устанавливается по всей длине профиля за исключением применения **501812** для **Θ=15°**

Теплоизолирующий жгут из вспененного полиэтилена (вилатерм)

Θ,°	D, мм
8...23	40
23...38	50
38...45	60

Устанавливается фрагментами между прижимами **506900** за исключением применения **501812** для **Θ=15°**. Наружный диаметр **D** подобрать в зависимости от заданного угла **Θ**

Применение **501812** для **Θ=15°**

Термовставка 503010 (ПВХ)
Устанавливается под прижимы **506900**

Термовставка 503028 (ПВХ)
Устанавливается фрагментами между прижимами **506900**

Уплотнитель структурного шва 502576 (EPDM)
Устанавливается в паз термовставки по всей длине структурного шва

Комплектация узлов структурного остекления

Рассчитывается по данным таблиц 3 - 7 и Схемы 2.

Обязательно при заказе предоставлять изготовителю стеклопакетов чертежи стеклопакетов структурного остекления, согласованные с техническим специалистом фирмы-производителя (поставщика) применяемых структурных герметиков.

Схема установки U-образных вставок из проф. 501900 распространяется также на стеклопакеты непрямоугольной формы, в том числе на стеклопакеты из молированого стекла. Схема крепления в проем распространяется также и на панели с одинарным стеклом.

Форма и размеры стеклопакетов произвольной формы должны лежать в пределах габаритов прямоугольной ячейки

L_{max} x H_{max}

и иметь площадь не менее площади минимально допустимой по габаритам прямоугольной ячейки

$L_{min} x H_{min} \approx 0.5 м^2$

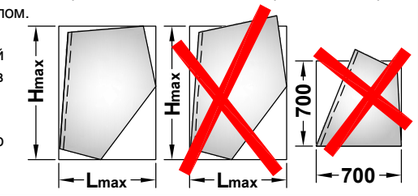

Таблица 7. Структурный некомпланарный (вариантный) прижим стеклопакета

Устанавливается в паз крепления стеклопакета перед монтажом в проем

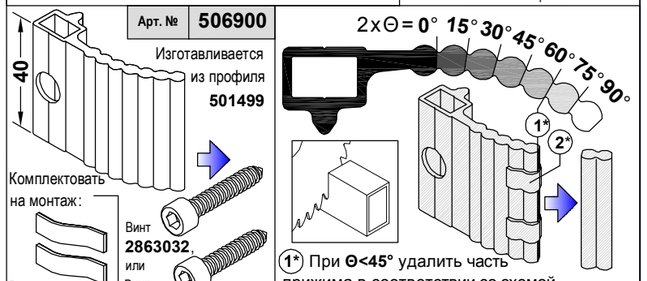

1* При **Θ<45°** удалить часть прижима в соответствии со схемой .
2* При вставке прижима в паз крепления стеклопакета применить вкладыши из EPDM-профиля **502580**

Особенности монтажа стеклопакетов в сегментированных по стойкам фасадах

1. Удалить при необходимости часть прижима 506900 в соответствии со Схемой 1 в зависимости от величины угла сегментирования Θ применительно к выбранному способу сегментирования (см. Варианты сечений А-А на с.4-3-04) .
2. Наклеить по периметру на наружное стекло стеклопакета (или панели с одинарным стеклом) малярный скотч.
3. Установить вдоль стойки термовставку соответствующую заданному углу Θ и выбранному способу сегментирования (см. Варианты сечений А-А на с.4-3-04)
4. Перед установкой стеклопакета в проем в соответствии со Схемой 2 установить в пазы вставок 506951 из профиля 501900 длиной 100 мм прижимы 506900 используя вкладыши из EPDM-профиля 502580.
5. Вставить в прижимы 506900 винты 2863032 или 2863025 (в случае применения профиля 501812 для Θ=15°) в зависимости от заданного угла Θ и выбранного способа сегментирования и после установки стеклопакета в проем затянуть с усилием затяжки не более 0.5 Н/м.
6. Между прижимами на стойки вставить теплоизолирующий жгут из вспененного полиэтилена (вилатерм) подходящего сечения (см. Табл. 5 на с. 4-3-04), предварительно вырезав на монтаже напротив прижимов фрагменты (размеры фрагментов определить по месту). В случае применения профиля 501812 для Θ=15°, использовать термовставки фрагментами 503028 между прижимами и 50301 0 под прижимами и уплотнитель 502576 по всей длине шва .

Герметизацию структурного шва осуществить герметиком SGG-I по подготовленным, очищенным от пыли и обезжиренным поверхностям. При нанесении герметика для выравнивания поверхности шва применять резиновый шпатель. Монтажный скотч удалить после полной вулканизации герметика.

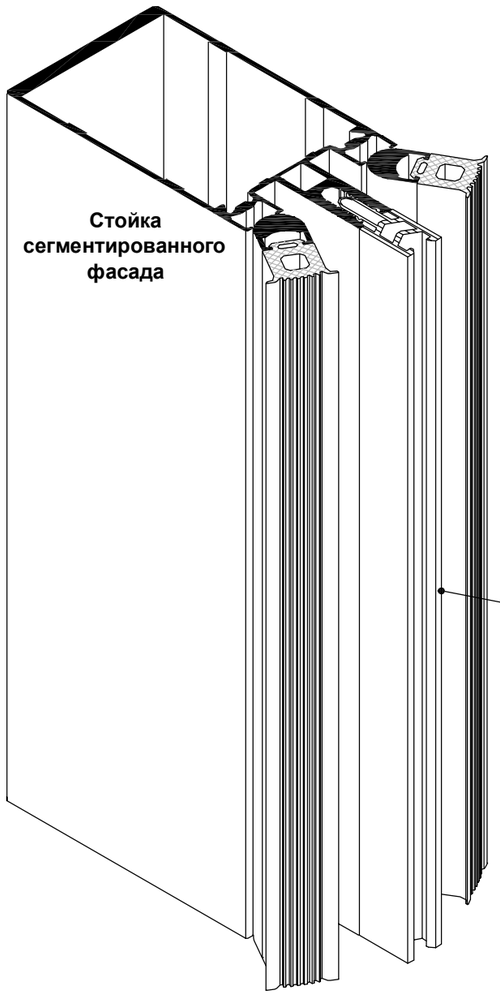

Схема 1. Подготовка прижима 506900 к монтажу

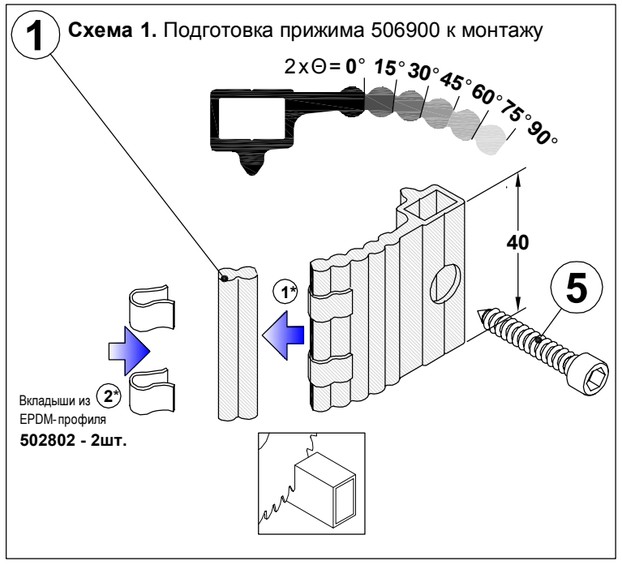

Монтаж стеклопакетов на стойку сегментированного фасада

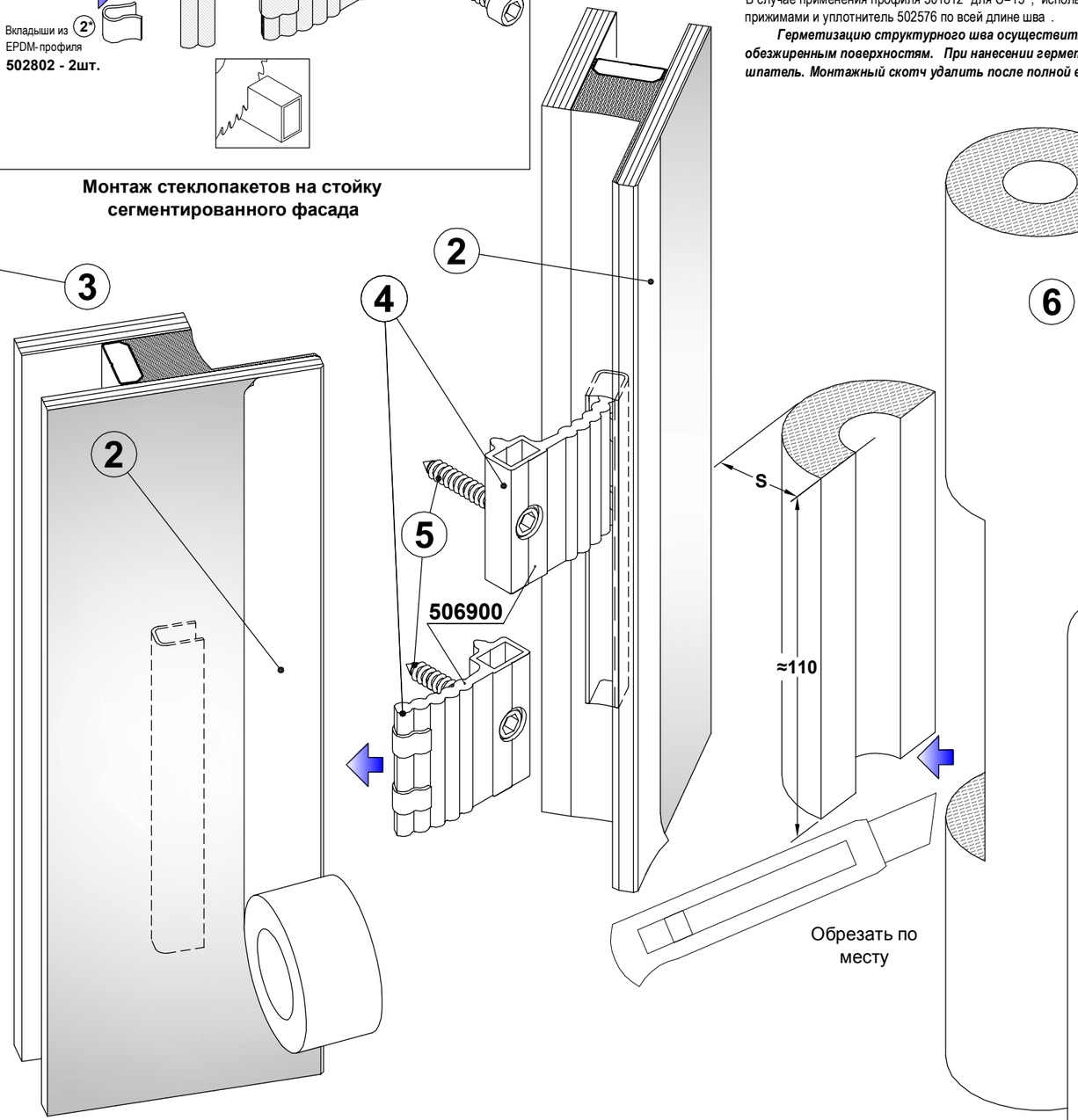

Схема 2. Размещение прижимов в пазе профиля 501900

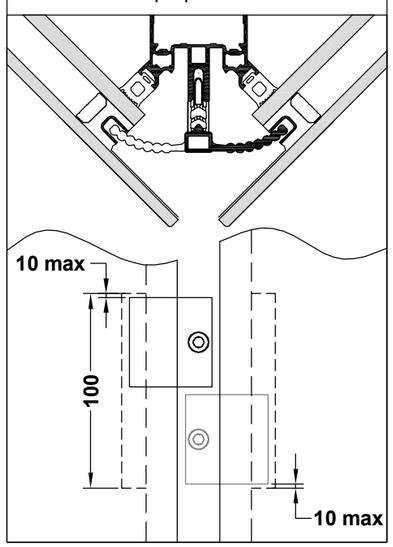

Допускается изготовление прижима 506900 из профиля 501499 силами переработчика .
Нанесение защитного покрытия на прижим не требуется.

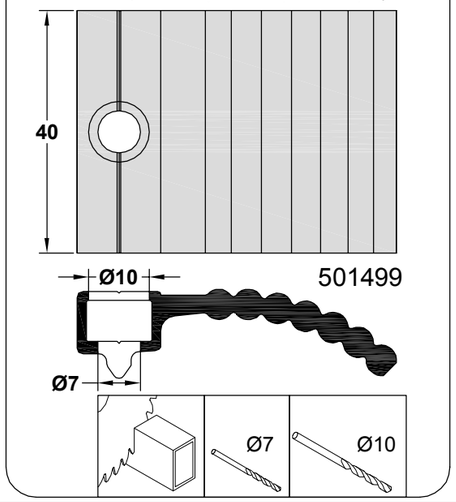

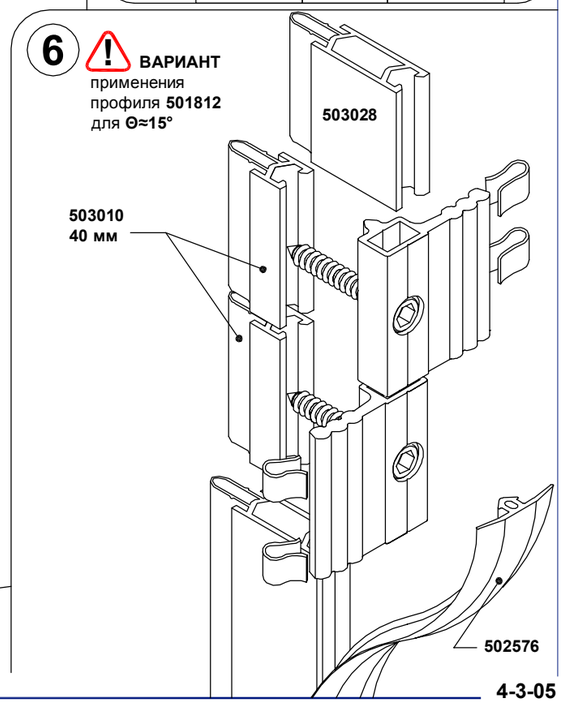

Дополнительная поддержка наружного стекла стеклопакета рекомендуется **для обеспечения повышенных требований к безопасности остекления при высоте монтажа более 8м.**

При применении дополнительной поддержки наружного стекла стеклопакета возможно увеличение светового проема **H_c x L_c** за счет уменьшения толщины слоя вторичной герметизации - **C** (структурный герметик группы **SGG-II**). Величина **C** согласовывается с производителем герметика.

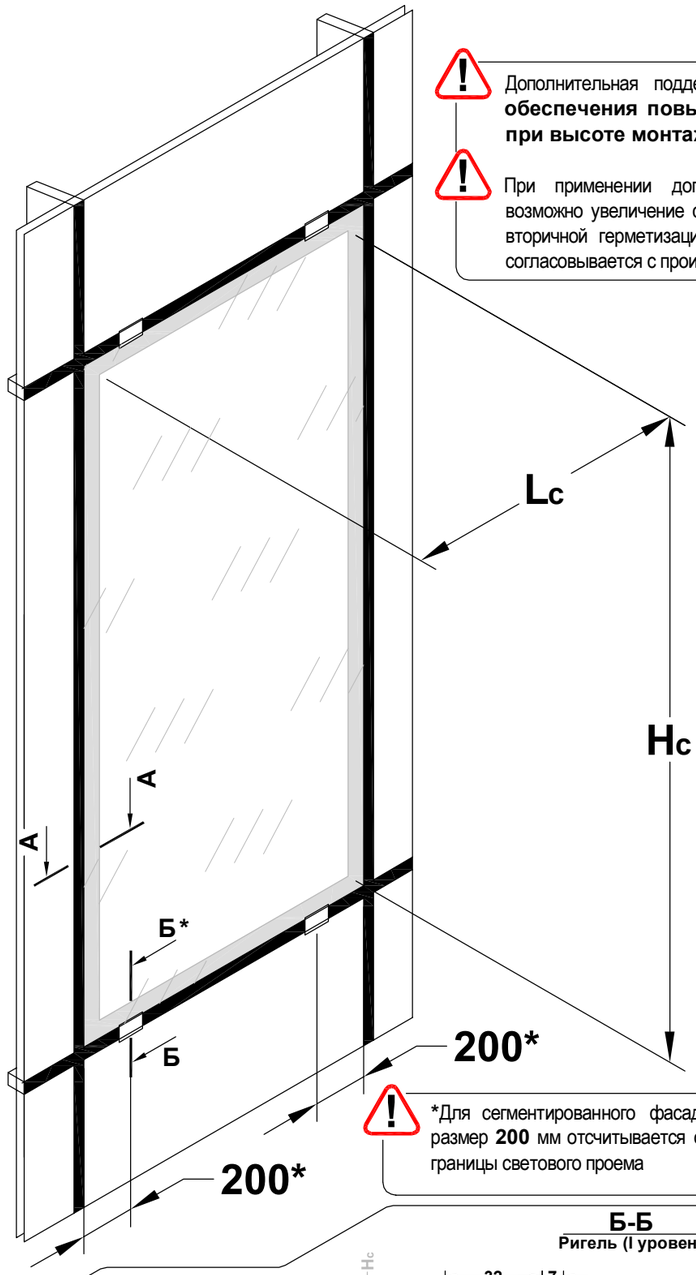

*Для сегментированного фасада размер **200** мм отсчитывается от границы светового проема

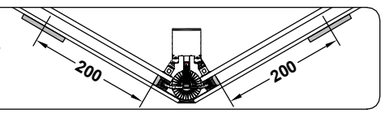

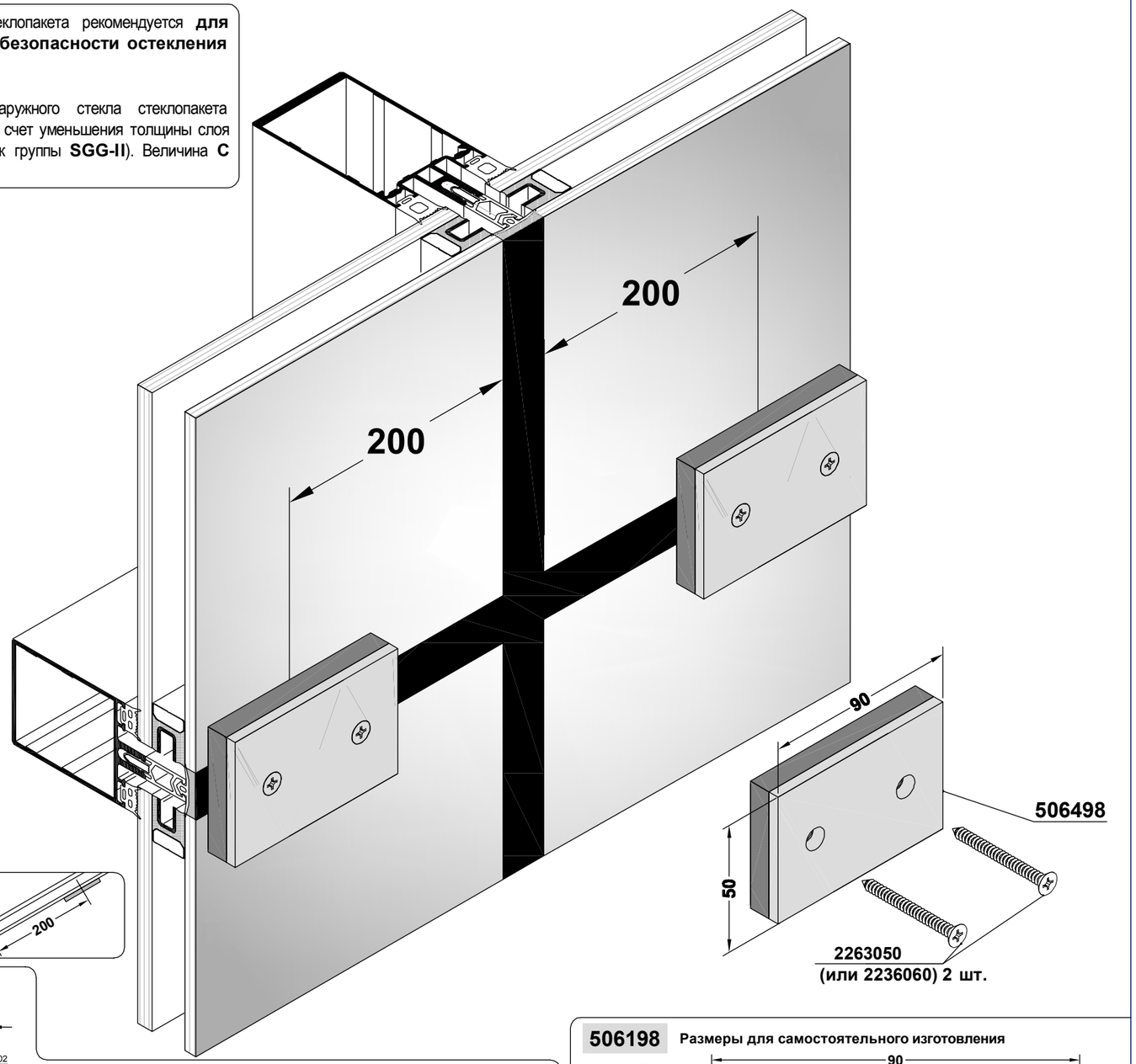

А-А*

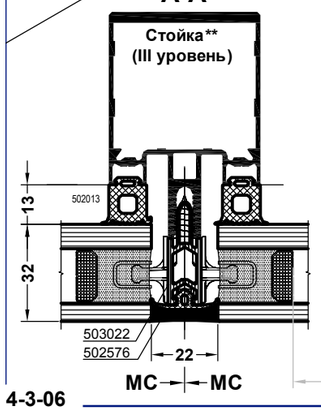

Б-Б

Ригель (I уровень)**

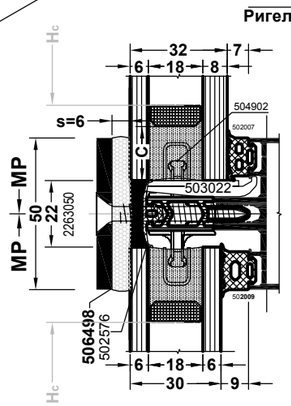

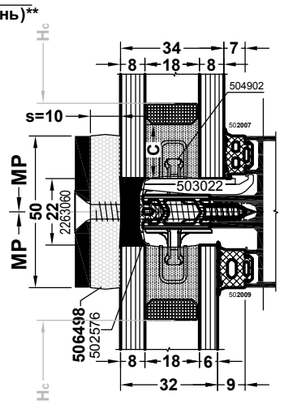

Толщина неопреновой подложки s оговаривается при заказе 506498

1. *Аналогично для ригеля II уровня.
2. **Выбор уплотнителей в зависимости от формулы стеклопакета для стойки и ригеля II уровня см.с.4-3-01
3. Прижимы 506498 устанавливаются после закрепления стеклопакета прижимами 504902 или (504901) после герметизации атмосферного шва герметиком SGG-I и крепятся винтами 2263050, или 2263060 (в зависимости от толщины внешнего стекла).
4. Допускается самостоятельное изготовление прижимов из профиля 501498.
5. Прижимы должны полностью окрашены (порошковая окраска) в черный цвет (RAL9005).

506198 Размеры для самостоятельного изготовления

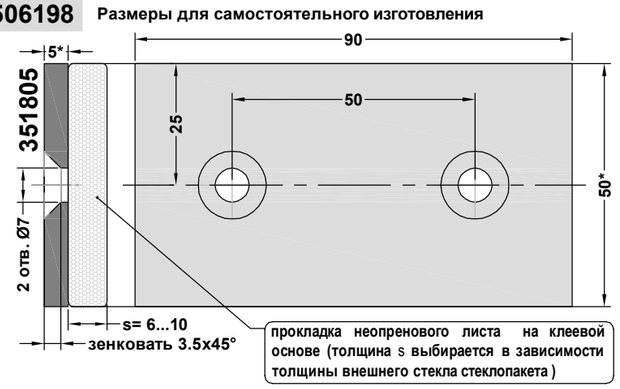

*Размеры для справок

Система FC50+SG

Сегментированное остекление. Конструкция и крепление ступенчатого стеклопакета к ригелю. Комплектация узлов

Конструкция стеклопакета

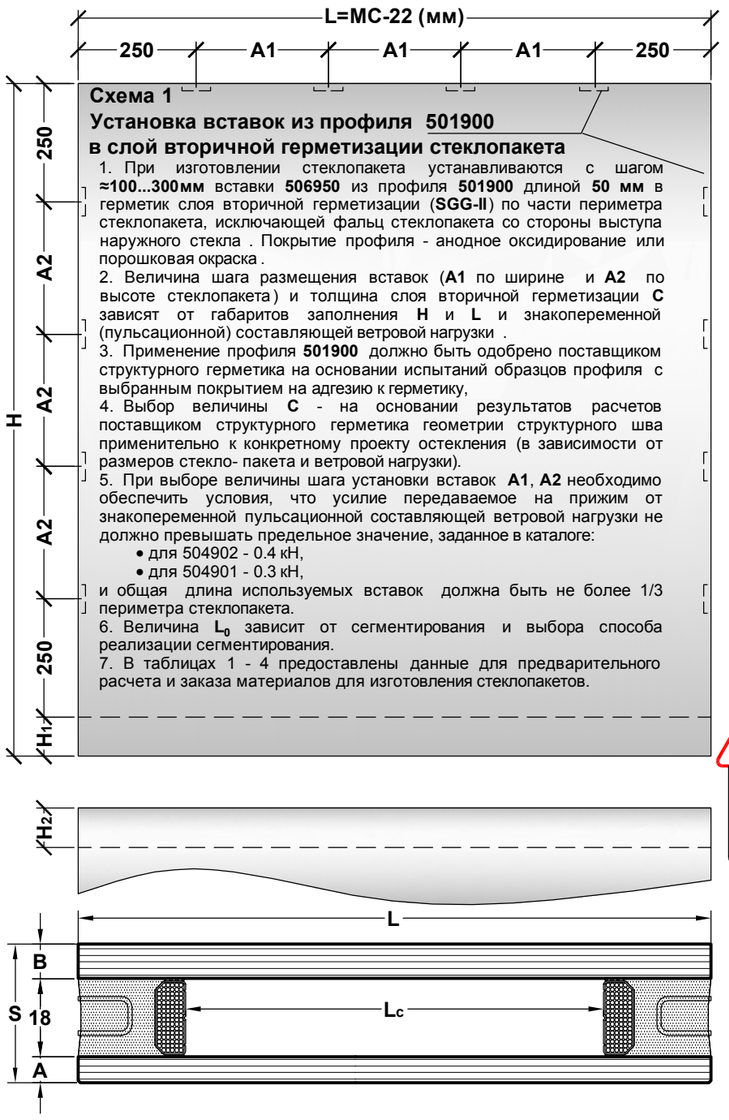

Схема 1
Установка вставок из профиля 501900 в слой вторичной герметизации стеклопакета

1. При изготовлении стеклопакета устанавливаются с шагом **≈100...300мм** вставки **506950** из профиля **501900** длиной **50 мм** в герметик слоя вторичной герметизации (**SGG-II**) по части периметра стеклопакета, исключающей фальц стеклопакета со стороны выступа наружного стекла . Покрытие профиля - анодное оксидирование или порошковая окраска .
2. Величина шага размещения вставок (**A1** по ширине и **A2** по высоте стеклопакета) и толщина слоя вторичной герметизации **C** зависят от габаритов заполнения **H** и **L** и знакопеременной (пульсационной) составляющей ветровой нагрузки .
3. Применение профиля **501900** должно быть одобрено поставщиком структурного герметика на основании испытаний образцов профиля с выбранным покрытием на адгезию к герметику,
4. Выбор величины **C** - на основании результатов расчетов поставщиком структурного герметика геометрии структурного шва применительно к конкретному проекту остекления (в зависимости от размеров стекло- пакета и ветровой нагрузки).
5. При выборе величины шага установки вставок **A1**, **A2** необходимо обеспечить условия, что усилие передаваемое на прижим от знакопеременной пульсационной составляющей ветровой нагрузки не должно превышать предельное значение, заданное в каталоге:
   - для 504902 - 0.4 кН,
   - для 504901 - 0.3 кН,

   и общая длина используемых вставок должна быть не более 1/3 периметра стеклопакета.
6. Величина L_0 зависит от сегментирования и выбора способа реализации сегментирования.
7. В таблицах 1 - 4 предоставлены данные для предварительного расчета и заказа материалов для изготовления стеклопакетов.

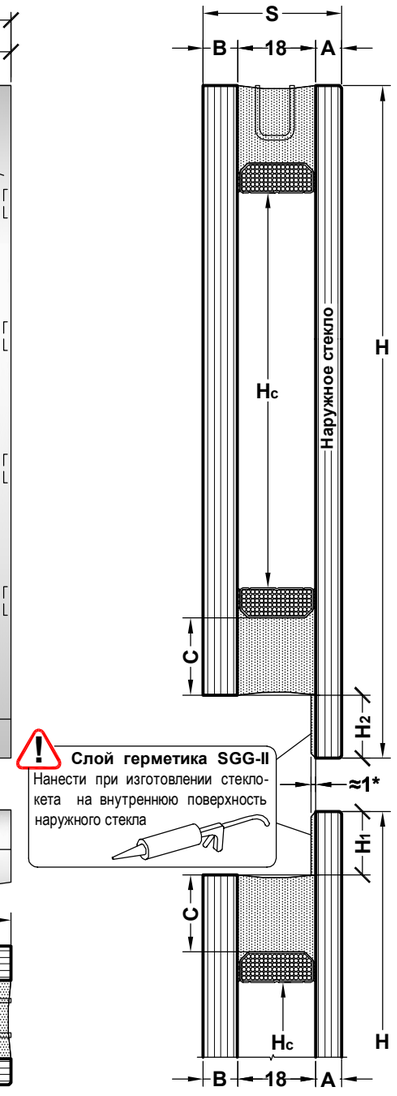

Слой герметика SGG-II
Нанести при изготовлении стеклокета на внутреннюю поверхность наружного стекла

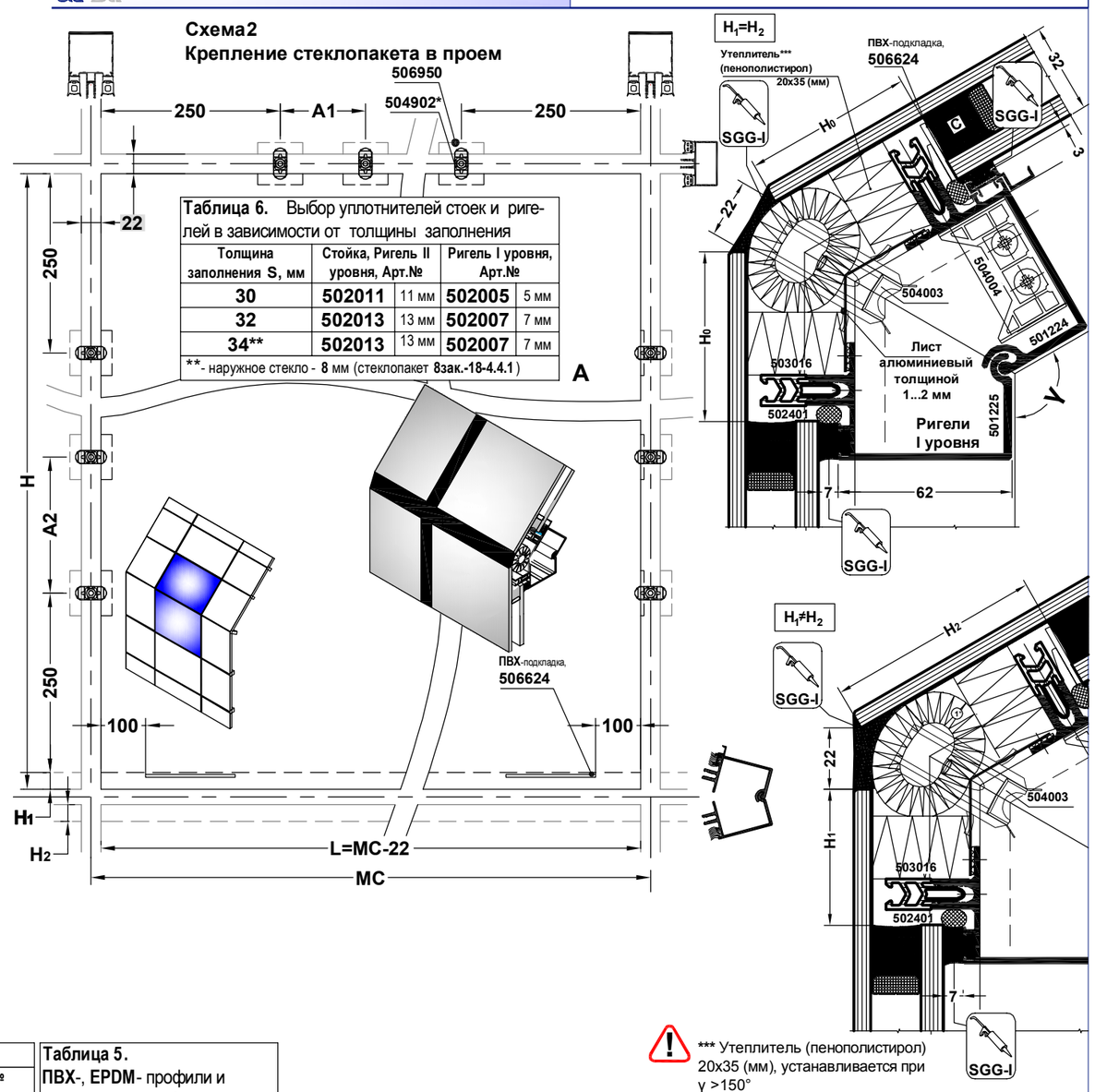

Таблица 6. Выбор уплотнителей стоек и ригелей в зависимости от толщины заполнения				
Толщина заполнения S, мм	Стойка, Ригель II уровня, Арт.№		Ригель I уровня, Арт.№	
30	502011	11 мм	502005	5 мм
32	502013	13 мм	502007	7 мм
34**	502013	13 мм	502007	7 мм

**- наружное стекло - 8 мм (стеклопакет 8зак.-18-4.4.1)

*** Утеплитель (пенополистирол) 20x35 (мм), устанавливается при γ >150°

Таблица 1. Ограничения по размерам стеклопакетов для структурного остекления, мм

	Формула стеклопакета (А-18®-В, S=30; 32; 34 (мм))		
	6зак.-18®- 6	6зак.-18®-8, 6зак.-18®-4.4.1	8зак.-18®-8, 8зак.-18®-4.4.1
L_{max} x H_{max}	1200 x 1600	1200 x 2200	
L_{min} x H_{min} *	700 x 700		

* - Заполнение воздух или инертный газ

Таблица 2. Минимальная глубина слоя вторичной герметизации стеклопакета **C**, мм и потребность герметика на погонный метр стороны стеклопакета с выступом

Ветровая нагрузка, кПа	до 0.5	до 1.0	до 2.0
C, мм	17	20	35
Колич. герметика на пог. м периметра, см³ (мл)	306+H_1 *или* 306+H_2	360+H_1 *или* 360+H_2	630+H_1 *или* 630+H_2

При минимальном размере одной стороны стеклопакета 700 мм **C**=10 мм вне зависимости от величины ветровой нагрузки

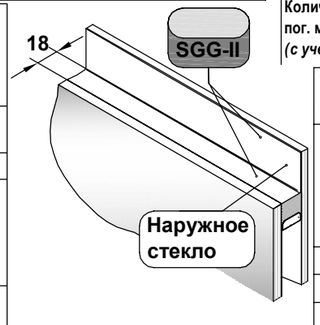

Таблица 4. Герметики **SGG-I** и **SGG-II**

Производитель (поставщик) герметика	SGG-II Арт.№ производителя	SGG-I Арт.№ производителя
Dow Corning®	DC3362	DC791
Sika®	Sikasil IG-25	Sikasil WS605-S
Tremco®	JS 562	SG300 (Spectrem 2), JS 680
Korsil Group	IGS3723	

Колич. герметика SGG-I на пог. м атм. шва, см³ (мл) *(с учетом потерь на монтаже)*		
	при A=6мм	165
	при A=8мм	220

Таблица 3. Предварительный расчет количества вставок из профиля 501900

L, H (мм)	Количество вставок по одной стороне стеклопакета, шт.	A1, A2 (мм)
700...1000	3	0...300
1000...1300	4	100...300
1300...1600*	6	100...300
1600...1900*	7	100...300

* - только для **H**.

Таблица 5.
ПВХ-, EPDM- профили и стандартные профили из вспененного полиэтилена

Термовставка 503016 (ПВХ)
Устанавливается по всей длине профиля

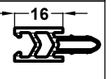

Теплоизолирующий жгут из вспененного полиэтилена (вилатерм)
Устанавливается фрагментами по всей длине ригеля

Комплектация узлов структурного остекления рассчитывается по данным таблиц 3 - 7 и Схемы 2.

Обязательно при заказе предоставлять изготовителю стеклопакетов чертежи стеклопакетов структурного остекления, согласованные с техническим специалистом фирмы-производителя (поставщика) применяемых структурных герметиков.

Схема установки U-образных вставок из проф. 501900 распространяется также на стеклопакеты непрямоугольной формы, в том числе на стеклопакеты из молированого стекла. Схема крепления в проем распространяется также и на панели с одинарным стеклом.

Форма и размеры стеклопакетов произвольной формы должны лежать в пределах габаритов прямоугольной ячейки
L_{max} x H_{max}
и иметь площадь не менее площади минимально допустимой по габаритам прямоугольной ячейки
L_{min}xH_{min}≈0.5м²

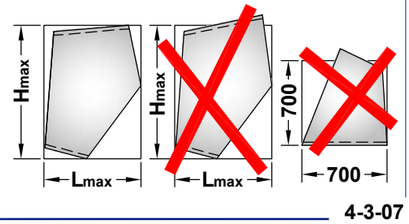

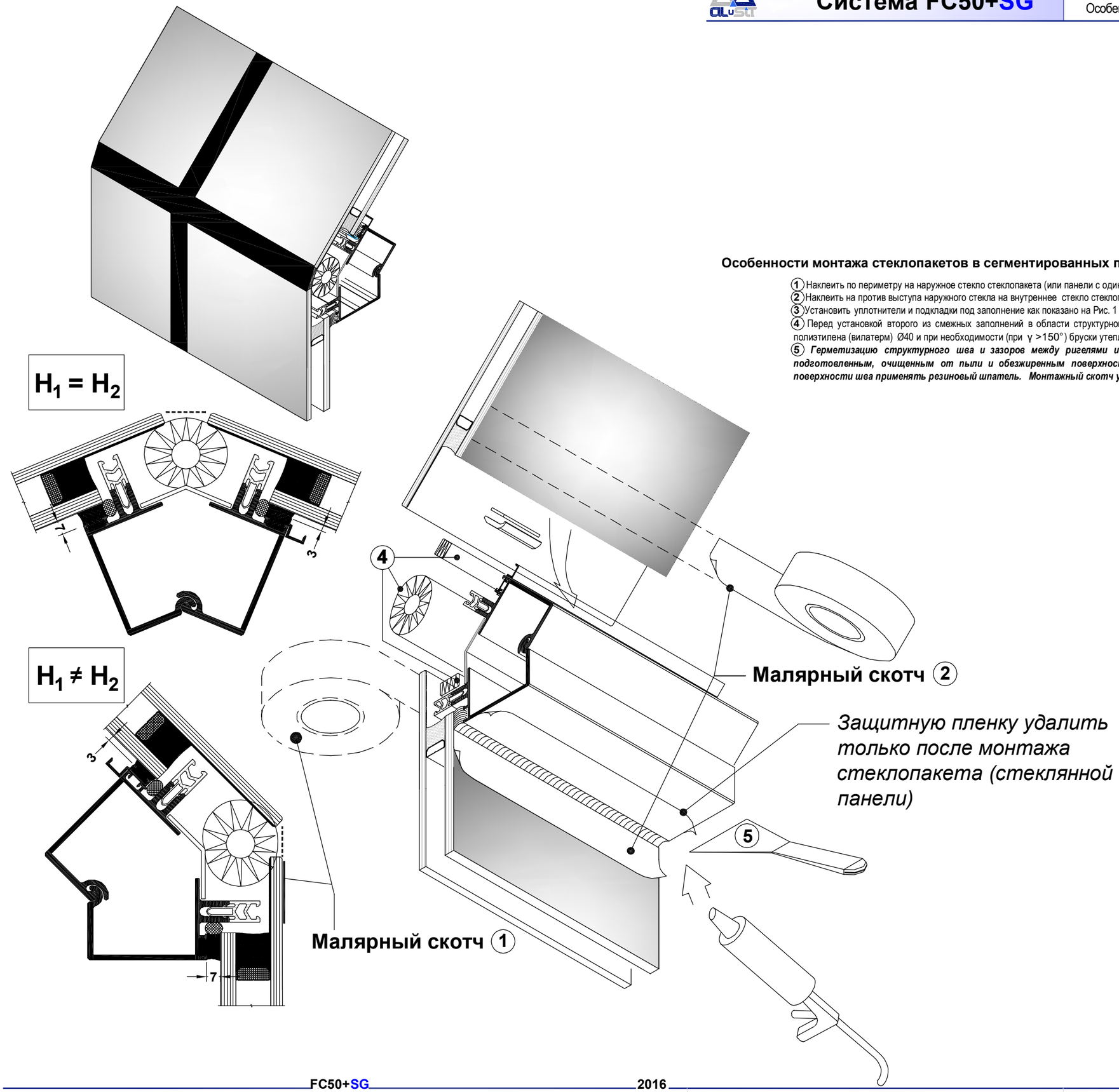

Особенности монтажа стеклопакетов в сегментированных по поворотному ригелю конструкциях

1. Наклеить по периметру на наружное стекло стеклопакета (или панели с одинарным стеклом) малярный скотч.
2. Наклеить на против выступа наружного стекла на внутреннее стекло стеклопакета малярный скотч.
3. Установить уплотнители и подкладки под заполнение как показано на Рис. 1 и Рис. 2.
4. Перед установкой второго из смежных заполнений в области структурного угла вставить теплоизолирующий жгут из вспененного полиэтилена (вилатерм) Ø40 и при необходимости (при $\gamma > 150°$) бруски утеплителя (пенополистирола) 20х30 мм
5. ***Герметизацию структурного шва и зазоров между ригелями и заполнениями осуществить герметиком SGG-I по подготовленным, очищенным от пыли и обезжиренным поверхностям. При нанесении герметика для выравнивания поверхности шва применять резиновый шпатель. Монтажный скотч удалить после полной вулканизации герметика.***